BIURO PROJEKTÓW METROPROJEKT Spółka z o.o.
Rok założenia 1951
02-142 Warszawa, ul. Solińska 19B

Metroprojekt

ul. Solińska 19B
02-142 Warszawa
Tel.

Firma / klient	
Opis projektu	Budowa hali postojowej taboru metra (obiekt nr 6)
Numer rysunku	MT-P06-56-4721/04
Komisja	
Producent (firma)	Metroprojekt
Ścieżka	Schemat rozdzielnicy zasilająco-sterującej
Nazwa projektu	RO-1
Fabrykat / wyrób	Szafa oświetleniowa RO-1
Typ	AKPiA
Miejsce instalacji	Hala nr 6
Osoba odpowiedzialna	
Elementy specjalne	

Utworzono dnia 2013-12-17
Edytowano dnia 2016-03-23 przez (Skrót) Ilość stron 42

Spis treści

Kolumna X: automatycznie wygenerowana strona została edytowana ręcznie

F06_001

Strona	Opis stron	Dodatkowe pole strony	Data	Opracował	X
/1	Strona tytułowa / Okładka		2014-09-03	Marek	X
/2	Spis treści : /1 - =01/30		2016-03-23	Piotrek	
/2.a	Spis treści : =01/31 - /3.c		2016-03-23	Piotrek	
=01/1	Dystrybucja mocy. cz 1		2016-03-16	PJA	
=01/2	Dystrybucja mocy. cz 2		2016-03-16	PJA	
=01/3	Zasilanie lamp cz.1		2016-03-16	PJA	
=01/4	Zasilanie lamp cz.2		2016-03-16	PJA	
=01/5	Zasilanie lamp cz.3		2016-03-16	PJA	
=01/6	Zasilanie lamp cz.4		2016-03-16	PJA	
=01/7	Zasilanie lamp cz.5		2016-03-16	PJA	
=01/8	Zasilanie lamp cz.6		2016-03-16	PJA	
=01/9	Zasilanie rozdzielni sterujących z panelami dotykowymi		2016-03-16	PJA	
=01/10	Podłączenie RO-9		2016-03-16	PJA	
=01/11	Podłączenie RO-10		2016-03-16	PJA	
=01/12	Podłączenie RO-11		2016-03-16	PJA	
=01/13	Kasety sterujące cz.1		2016-03-16	PJA	
=01/14	Kasety sterujące cz.2		2016-03-16	PJA	
=01/15	Kasety sterujące cz.3		2016-03-16	PJA	
=01/16	Kasety sterujące cz.4		2016-03-16	PJA	
=01/17	Kasety sterujące cz.5		2016-03-16	PJA	
=01/18	Zasilanie panela HMI		2016-03-16	PJA	
=01/19	Zasilanie sterownika		2016-03-23	Piotrek	
=01/20	Wejścia cyfrowe cz.1		2016-03-23	Piotrek	
=01/21	Wejścia cyfrowe cz.2		2016-03-23	Piotrek	
=01/22	Wejścia cyfrowe cz.3		2016-03-23	Piotrek	
=01/23	Wejścia analogowe		2016-03-23	Piotrek	
=01/24	Wyjścia cyfrowe cz.1		2016-03-23	Piotrek	
=01/25	Wyjścia cyfrowe cz.2		2016-03-23	Piotrek	
=01/26	Wyjścia cyfrowe cz.3		2016-03-23	Piotrek	
=01/27	Moduły DALI cz.1		2016-03-23	Piotrek	
=01/28	Moduły DALI cz.2		2016-03-23	Piotrek	
=01/29	Moduły DALI cz.3		2016-03-23	Piotrek	
=01/30	Moduły DALI cz.4		2016-03-23	Piotrek	

			Data	2016-03-23	Budowa hali postojowej taboru metra (obiekt nr 6)		Metroprojekt	Spis treści : /1 - =01/30		=
			Edycja.	Piotrek						+
			Sprawdz						MT-P06-56-4721/04	Arkusz 2
Zmiana	Data	Nazwa	Oryg		Rekompensata za	Zastąpiony przez				Arkusz 42

Spis treści

Kolumna X: automatycznie wygenerowana strona została edytowana ręcznie

F06_001

Strona	Opis stron	Dodatkowe pole strony	Data	Opracował	X
=01/31	Moduły DALI cz.5		2016-03-23	Piotrek	
=01/32	Moduły DALI cz.6		2016-03-23	Piotrek	
=01/33	Switch		2016-03-23	Piotrek	
=01/34	Komunikacja		2016-03-23	Piotrek	
=01/35	Widok szafy sterowniczej		2016-03-16	PJA	
/3	Lista artykułów : 2002-1201 - ETN.CLS6-B16		2016-03-16	PJA	
/3.a	Lista artykułów : ETN.CLS6-B16 - ETN.M22-DL-G		2016-03-16	PJA	X
/3.b	Lista artykułów : ETN.M22-K10 - ETN.M22-K10		2016-03-16	PJA	
/3.c	Lista artykułów : ETN.M22-LED-W - 852-112		2016-03-16	PJA	

			Data	2016-03-23	Budowa hali postojowej taboru metra (obiekt nr 6)		Metroprojekt	Spis treści : =01/31 - /3.c		=
			Edycja.	Piotrek						+
			Sprawdz						MT-P06-56-4721/04	Arkusz 2.a
Zmiana	Data	Nazwa	Oryg		Rekompensata za	Zastąpiony przez				Arkusz 42

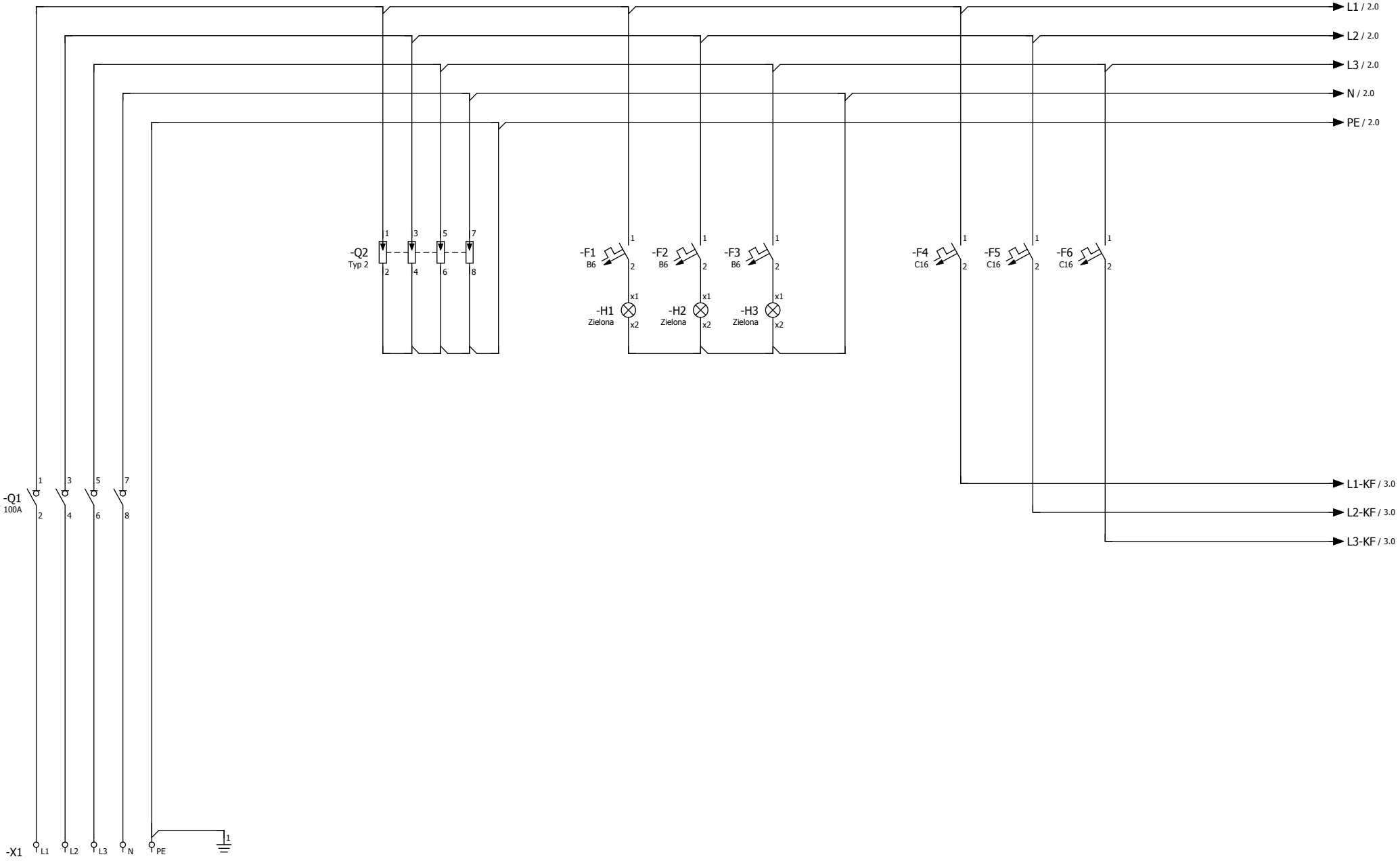

Zasilone z rozdzielni głównej
Przewód NHXMH-J 5x35mm2 kl.2
Zabezpieczenie gG80A

Ochronnik
przeciwprzepięciowy

Sygnalizacja obecności faz

Kontrola fazy stałej
dla opraw awaryjnych

=/2.a

2

			Data	2016-03-16	Budowa hali postojowej taboru metra (obiekt nr 6)		Metroprojekt	Dystrybucja mocy. cz 1	= 01	
			Edycja.	PJA					+	
			Sprawdz						MT-P06-56-4721/04	Arkusz 1
Zmiana	Data	Nazwa	Oryg		Rekompensata za	Zastąpiony przez				Arkusz 42

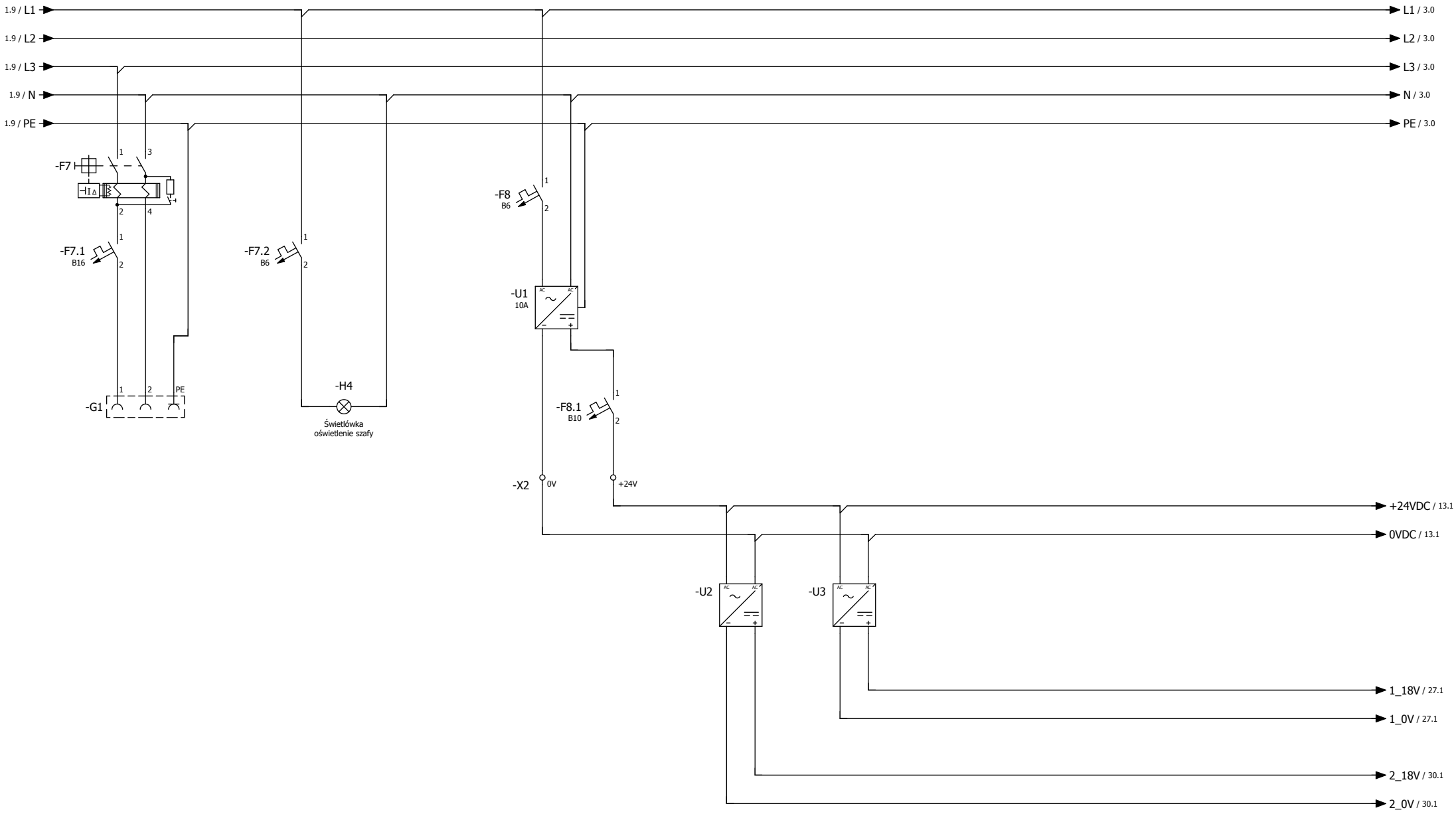

1 3

			Data	2016-03-16	Budowa hali postojowej taboru metra (obiekt nr 6)		Metroprojekt	Dystrybucja mocy. cz 2	= 01	
			Edycja.	PJA					+	
			Sprawdz					MT-P06-56-4721/04	Arkusz	2
Zmiana	Data	Nazwa	Oryg		Rekompensata za	Zastąpiony przez			Arkusz	42

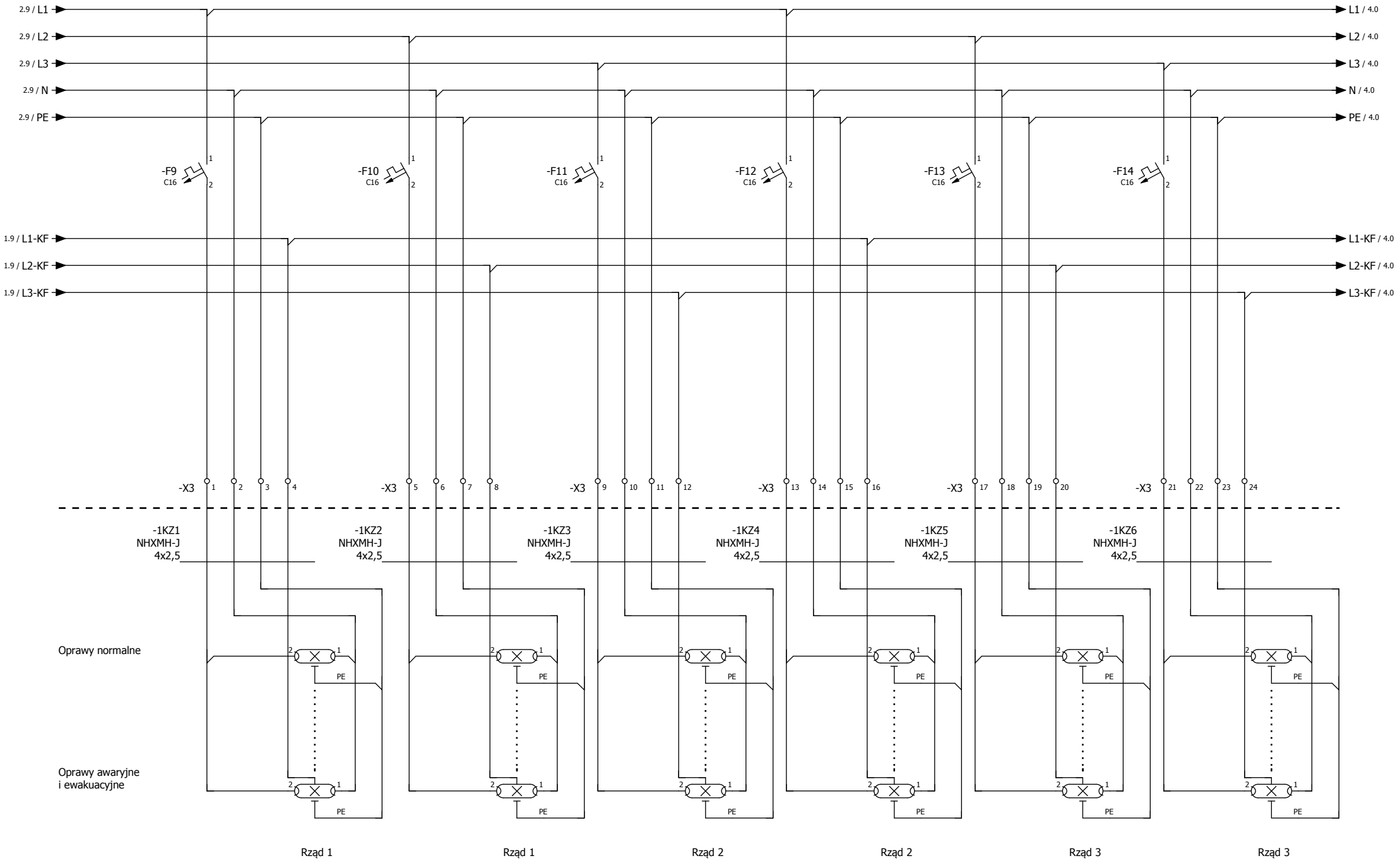

2 4

			Data	2016-03-16	Budowa hali postojowej taboru metra (obiekt nr 6)	Metroprojekt	Zasilanie lamp cz.1	= 01	
			Edycja.	PJA				+	
			Sprawdz					MT-P06-56-4721/04	Arkusz 3
Zmiana	Data	Nazwa	Oryg		Rekompensata za	Zastąpiony przez			Arkusz 42

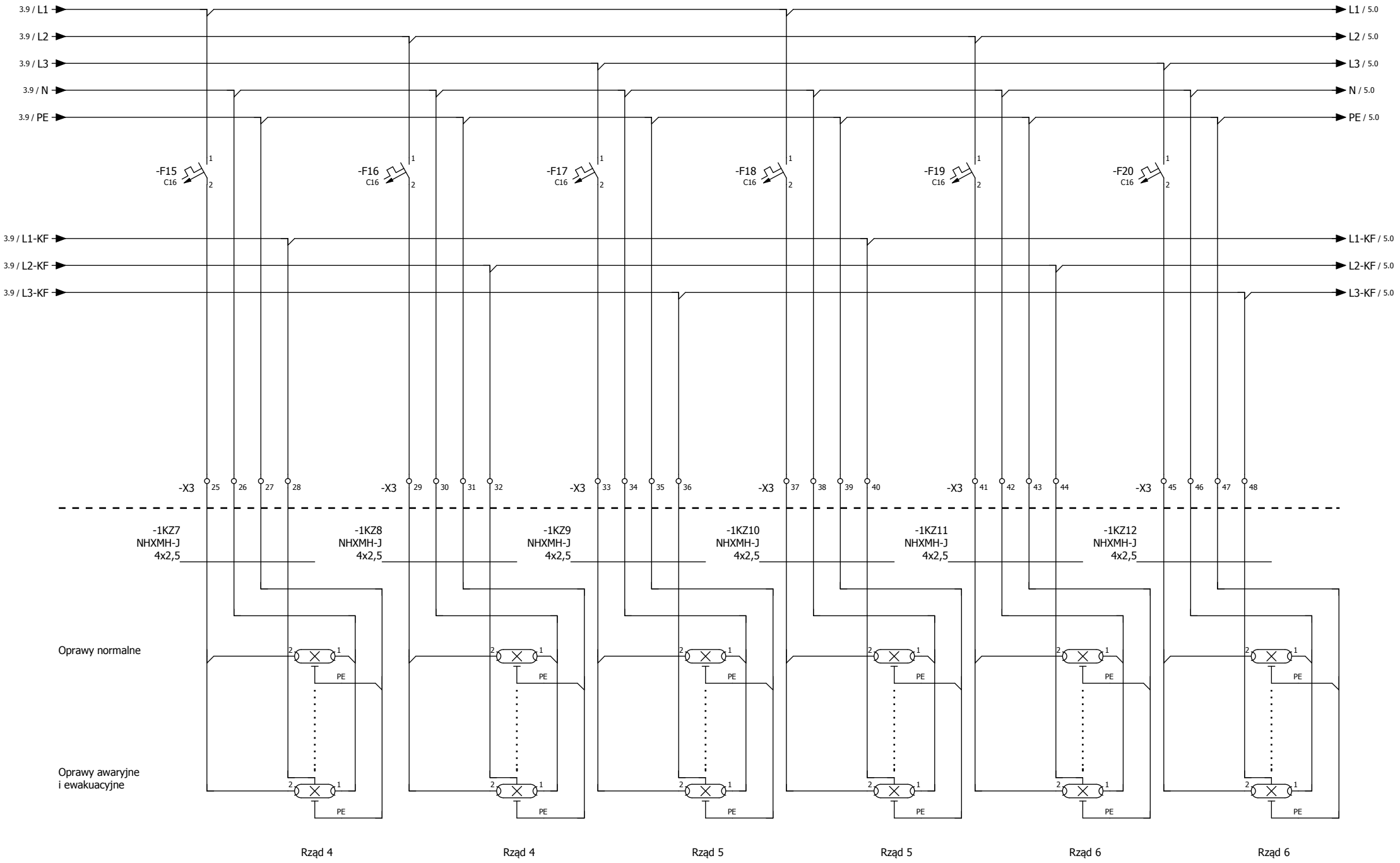

3 5

			Data	2016-03-16	Budowa hali postojowej taboru metra (obiekt nr 6)	Metroprojekt	Zasilanie lamp cz.2	= 01	
			Edycja.	PJA				+	
			Sprawdz				MT-P06-56-4721/04	Arkusz 4	
Zmiana	Data	Nazwa	Oryg		Rekompensata za	Zastąpiony przez		Arkusz 42	

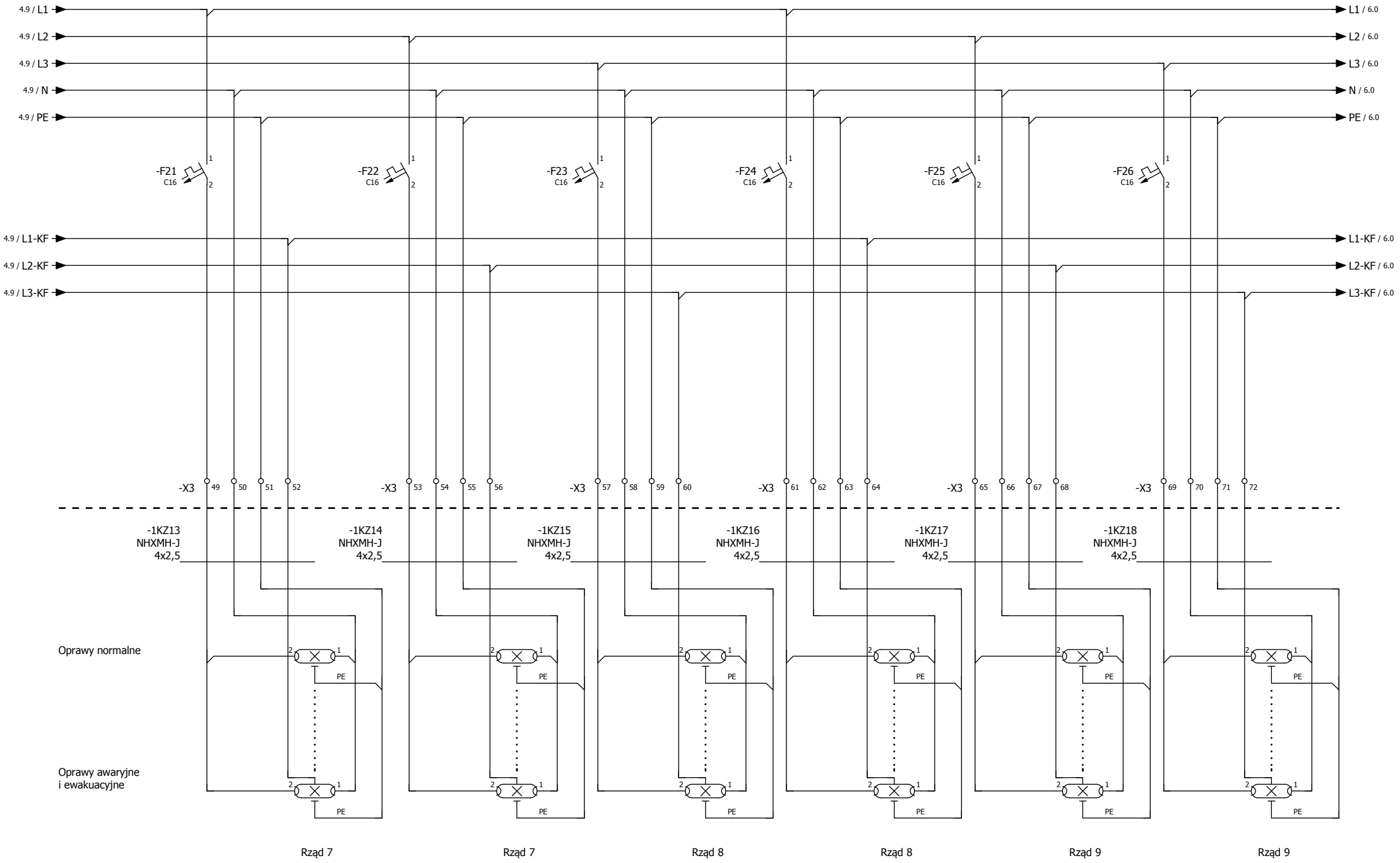

4 6

			Data	2016-03-16	Budowa hali postojowej taboru metra (obiekt nr 6)	Metroprojekt	Zasilanie lamp cz.3	= 01	
			Edycja.	PJA				+	
			Sprawdz					MT-P06-56-4721/04	Arkusz 5
Zmiana	Data	Nazwa	Oryg		Rekompensata za	Zastąpiony przez			Arkusz 42

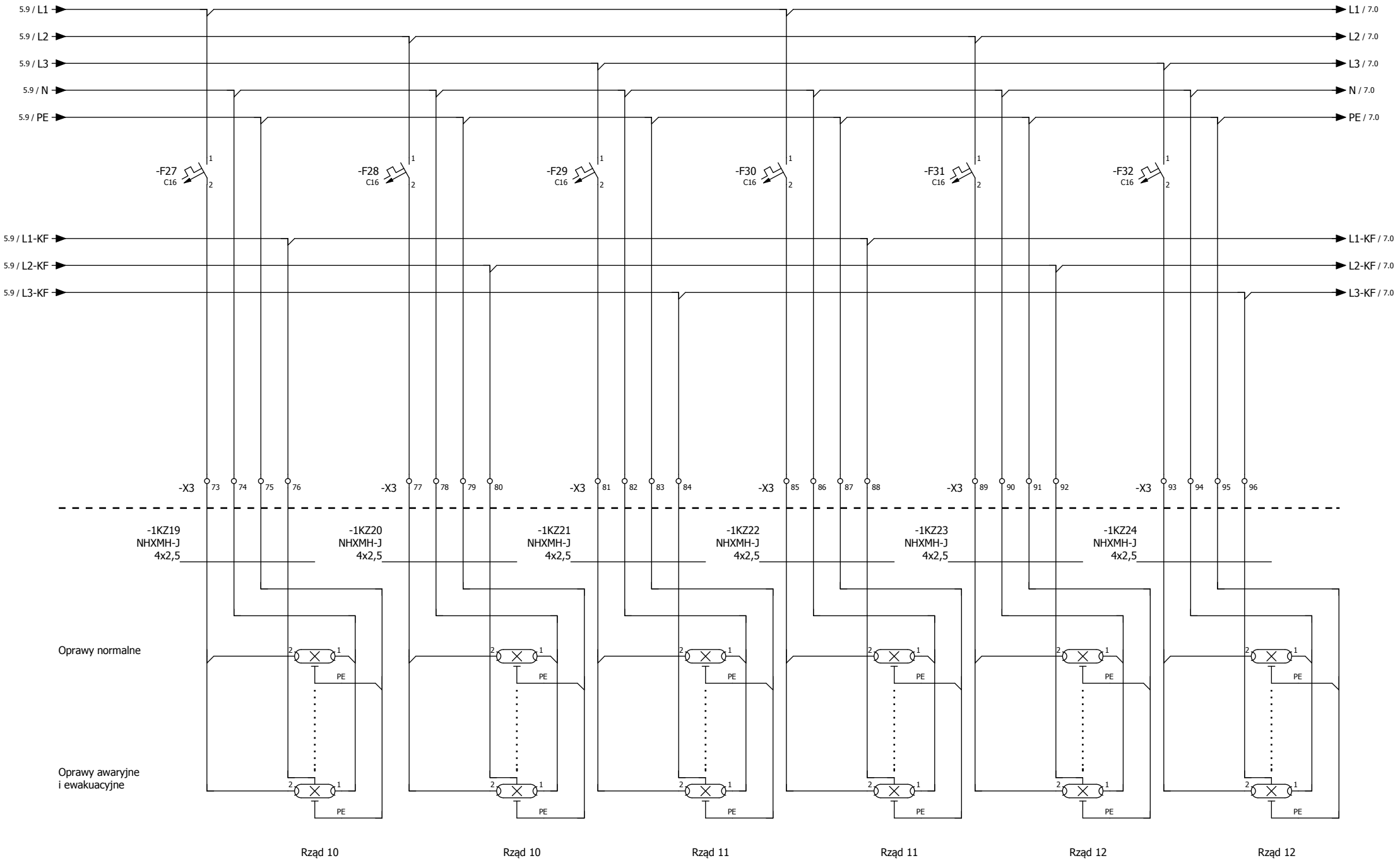

5 7

			Data	2016-03-16	Budowa hali postojowej taboru metra (obiekt nr 6)	Metroprojekt	Zasilanie lamp cz.4	= 01	
			Edycja.	PJA				+	
			Sprawdz					MT-P06-56-4721/04	Arkusz 6
Zmiana	Data	Nazwa	Oryg		Rekompensata za	Zastąpiony przez			Arkusz 42

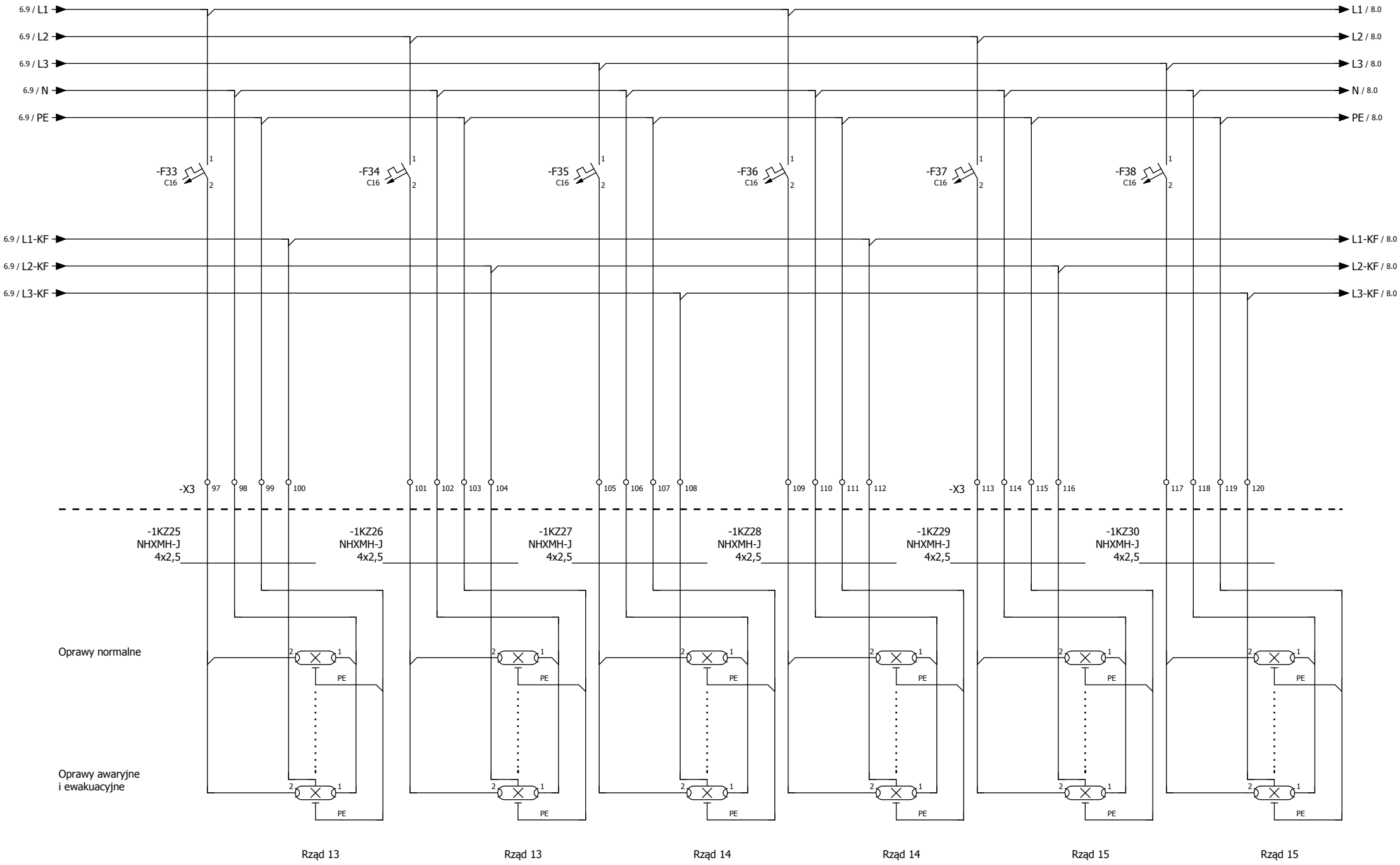

6 8

			Data	2016-03-16	Budowa hali postojowej taboru metra (obiekt nr 6)	Metroprojekt	Zasilanie lamp cz.5	= 01	
			Edycja.	PJA				+	
			Sprawdz					MT-P06-56-4721/04	Arkusz 7
Zmiana	Data	Nazwa	Oryg		Rekompensata za	Zastąpiony przez			Arkusz 42

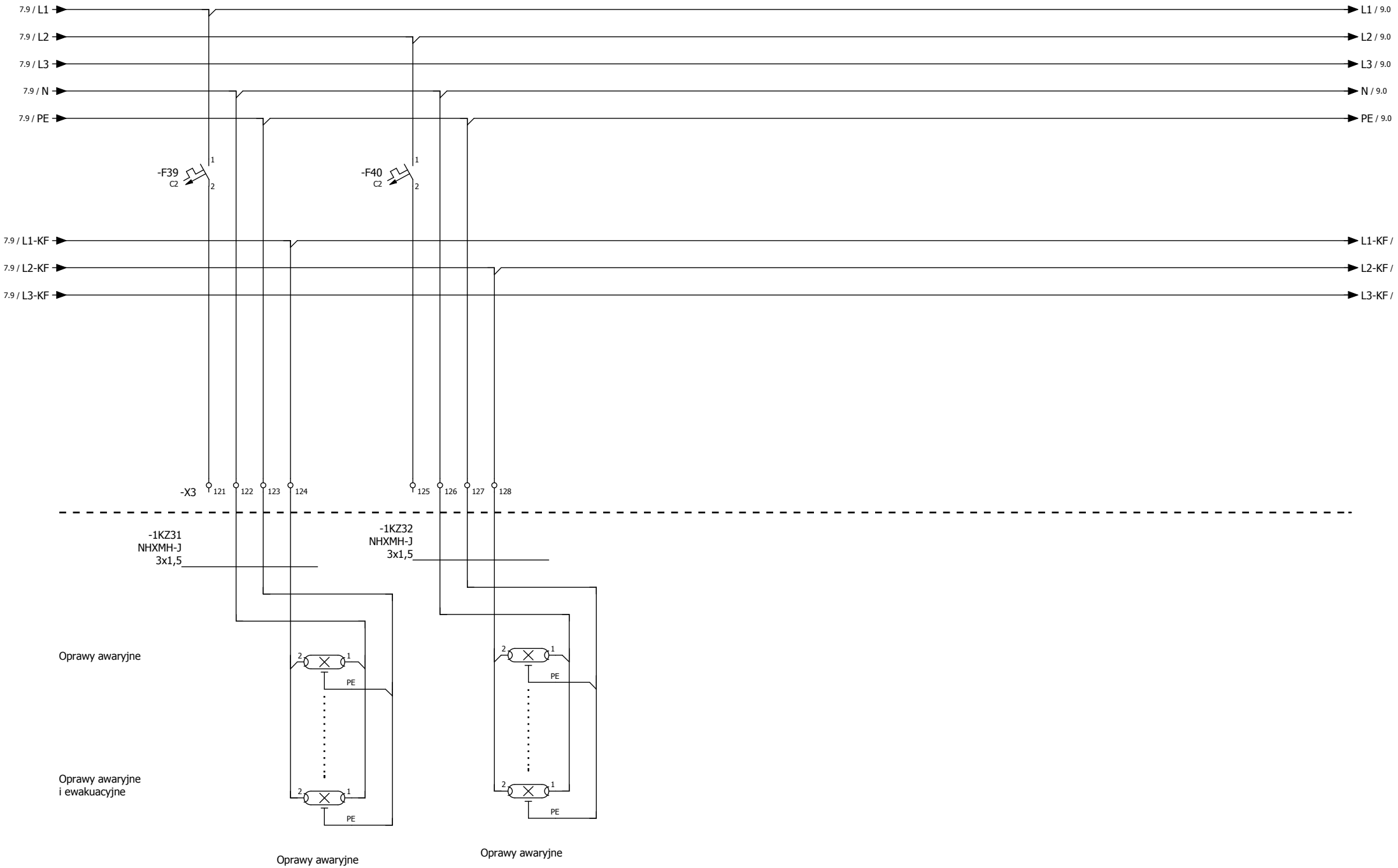

7 9

			Data	2016-03-16	Budowa hali postojowej taboru metra (obiekt nr 6)		Metroprojekt	Zasilanie lamp cz.6	= 01	
			Edycja.	PJA					+	
			Sprawdz					MT-P06-56-4721/04	Arkusz	8
Zmiana	Data	Nazwa	Oryg		Rekompensata za	Zastąpiony przez			Arkusz	42

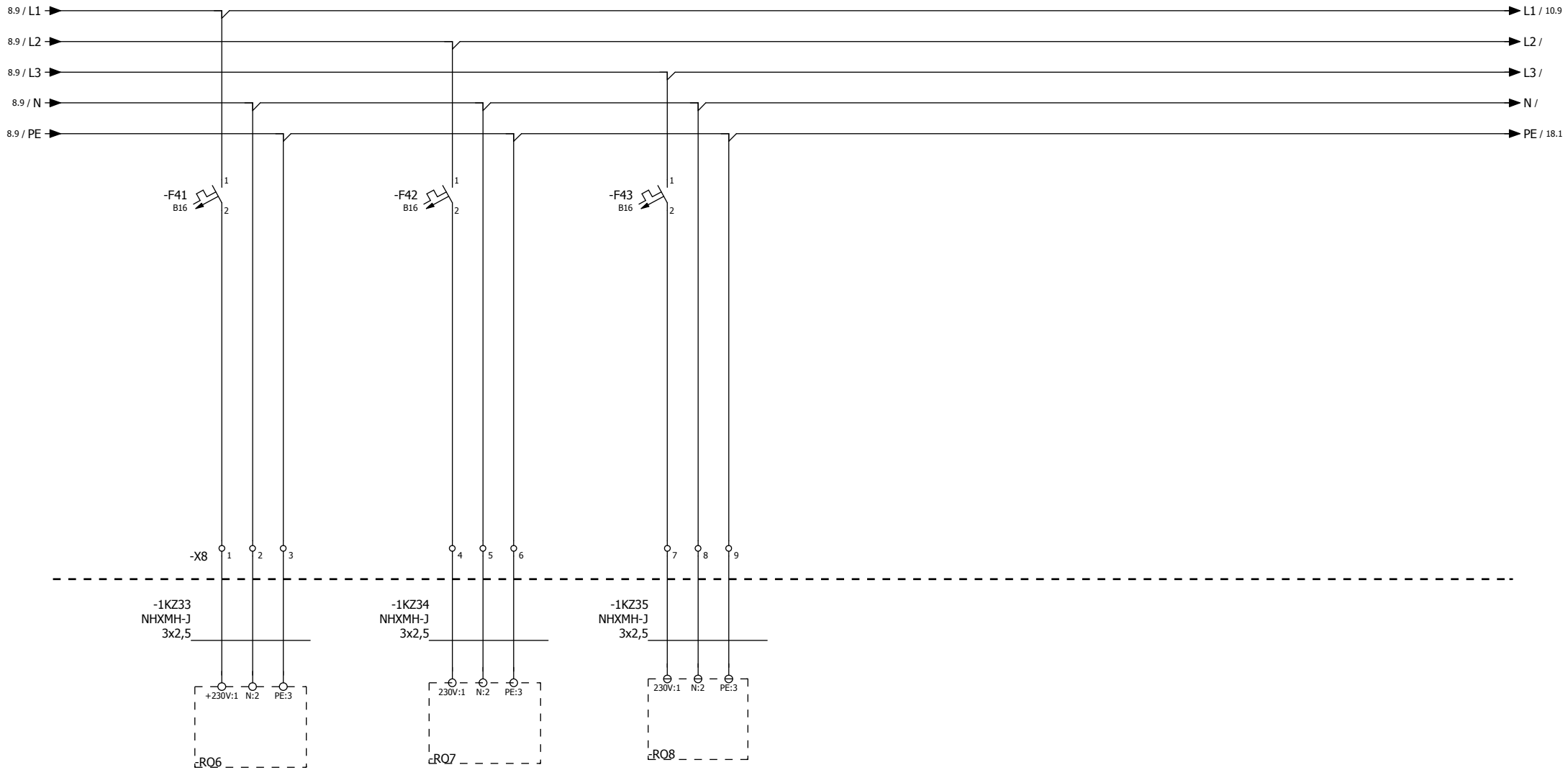

8 10

			Data	2016-03-16	Budowa hali postojowej taboru metra (obiekt nr 6)		Metroprojekt	Zasilanie rozdzielni sterujących z panelami dotykowymi	= 01	
			Edycja.	PJA					+	
			Sprawdz						MT-P06-56-4721/04	Arkusz 9
Zmiana	Data	Nazwa	Oryg		Rekompensata za	Zastąpiony przez				Arkusz 42

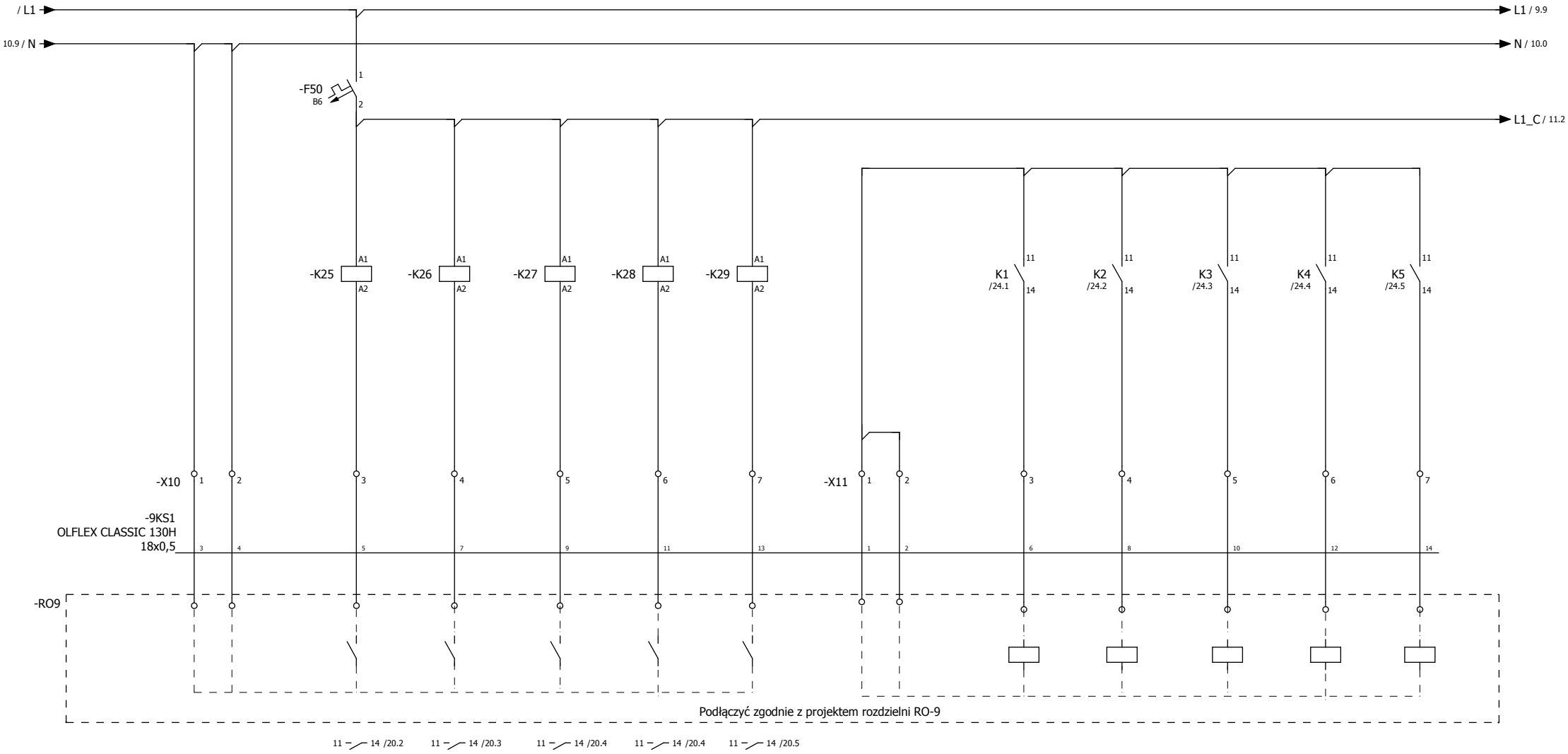

9

11

			Data	2016-03-16	Budowa hali postojowej taboru metra (obiekt nr 6)	Metroprojekt	Podłączenie RO-9		= 01	
			Edycja.	PJA					+	
			Sprawdz					MT-P06-56-4721/04	Arkusz	10
Zmiana	Data	Nazwa	Oryg		Rekompensata za	Zastąpiony przez			Arkusz	42

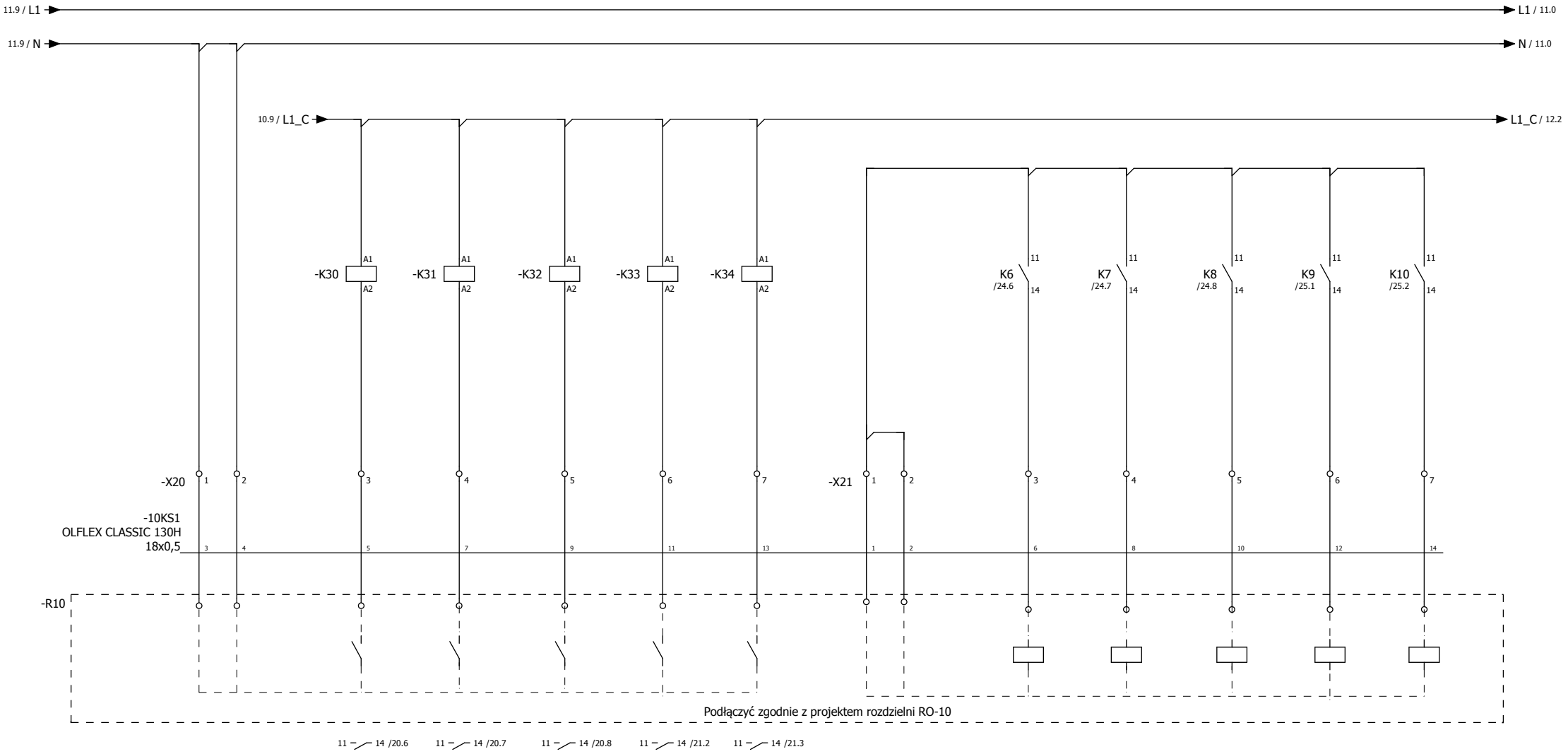

10

12

			Data	2016-03-16	Budowa hali postojowej taboru metra (obiekt nr 6)	Metroprojekt	Podłączenie RO-10	= 01	
			Edycja.	PJA				+	
			Sprawdz					MT-P06-56-4721/04	Arkusz 11
Zmiana	Data	Nazwa	Oryg		Rekompensata za	Zastąpiony przez			Arkusz 42

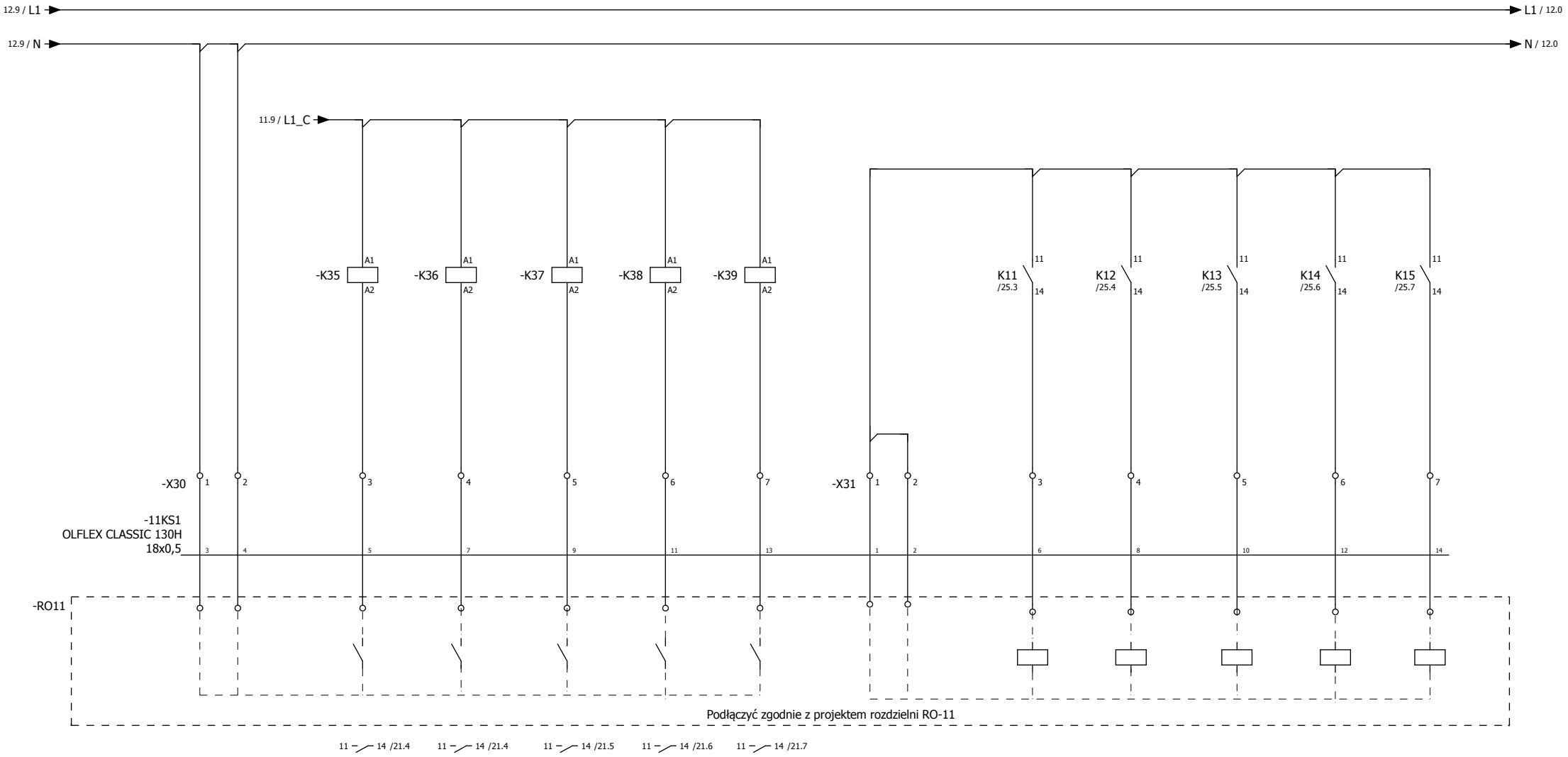

11

13

			Data	2016-03-16	Budowa hali postojowej taboru metra (obiekt nr 6)	Metroprojekt	Podłączenie RO-11	= 01	
			Edycja.	PJA				+	
			Sprawdz					MT-P06-56-4721/04	Arkusz 12
Zmiana	Data	Nazwa	Oryg		Rekompensata za	Zastąpiony przez			Arkusz 42

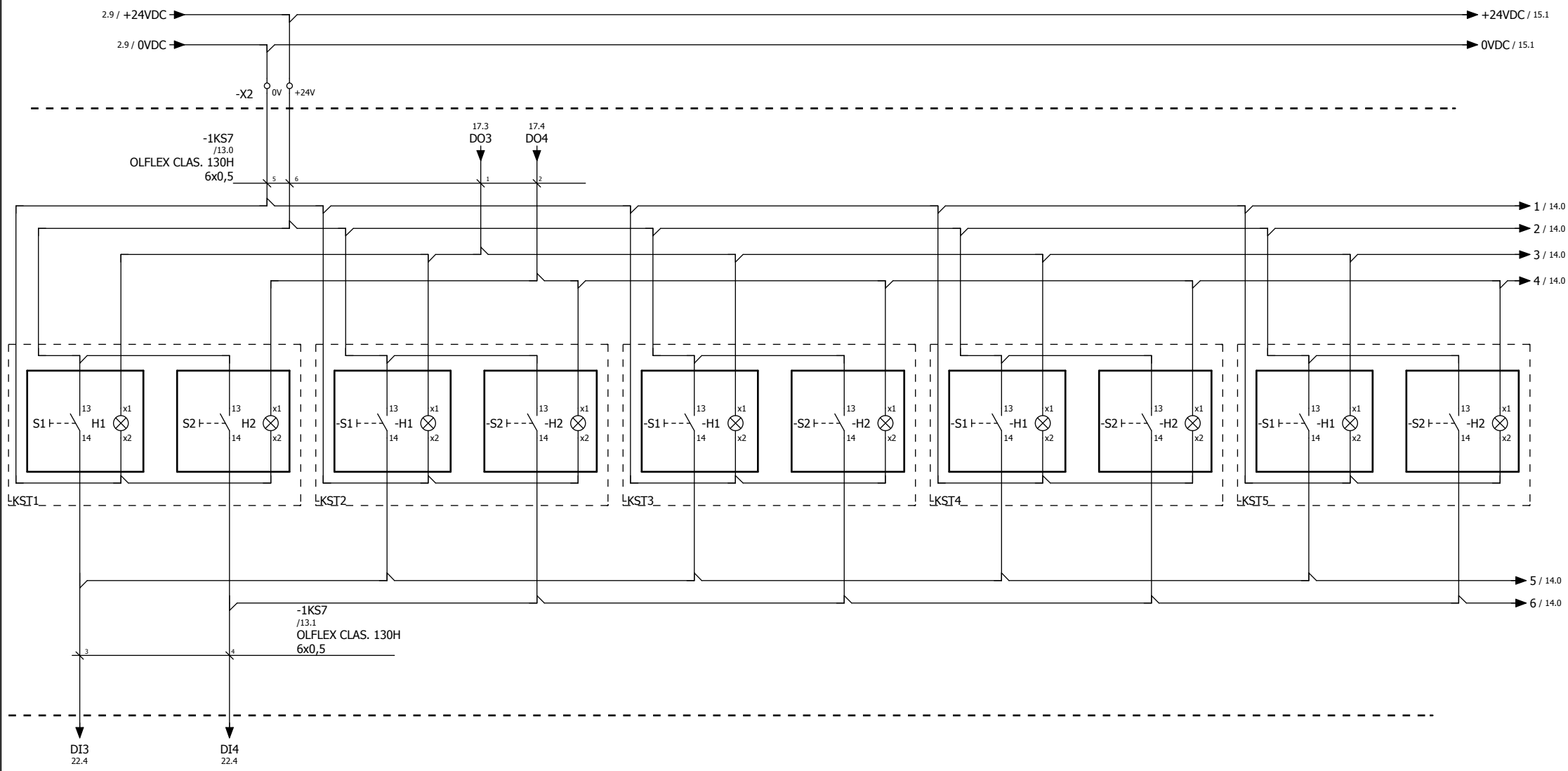

12

14

			Data	2016-03-16	Budowa hali postojowej taboru metra (obiekt nr 6)	Metroprojekt	Kasety sterujące cz.1		= 01	
			Edycja.	PJA					+	
			Sprawdz					MT-P06-56-4721/04	Arkusz	13
Zmiana	Data	Nazwa	Oryg		Rekompensata za	Zastąpiony przez			Arkusz	42

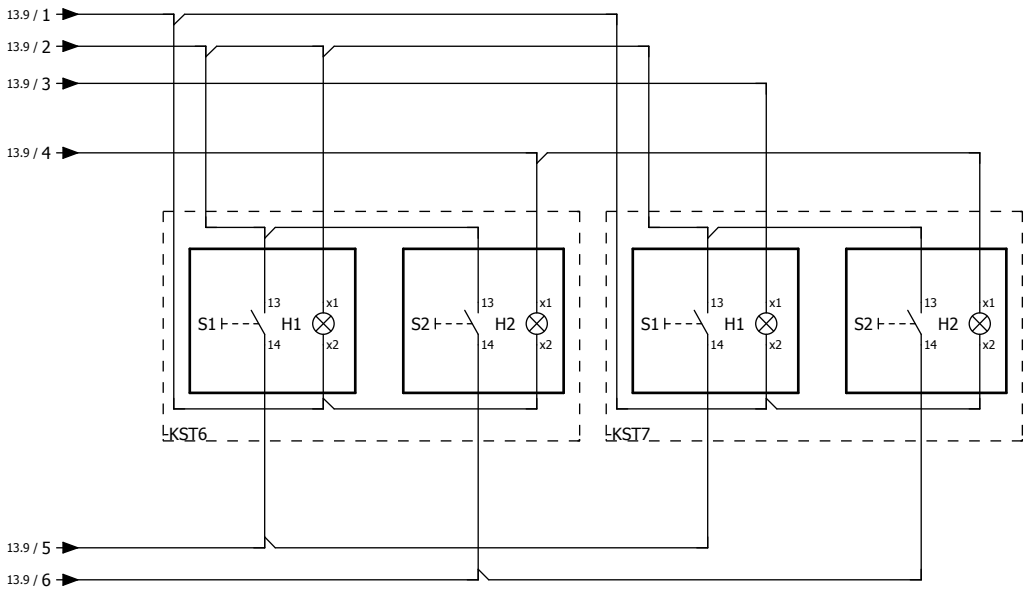

13 15

			Data	2016-03-16	Budowa hali postojowej taboru metra (obiekt nr 6)	Metroprojekt	Kasety sterujące cz.2	= 01	
			Edycja.	PJA				+	
			Sprawdz					MT-P06-56-4721/04	Arkusz 14
Zmiana	Data	Nazwa	Oryg		Rekompensata za	Zastąpiony przez			Arkusz 42

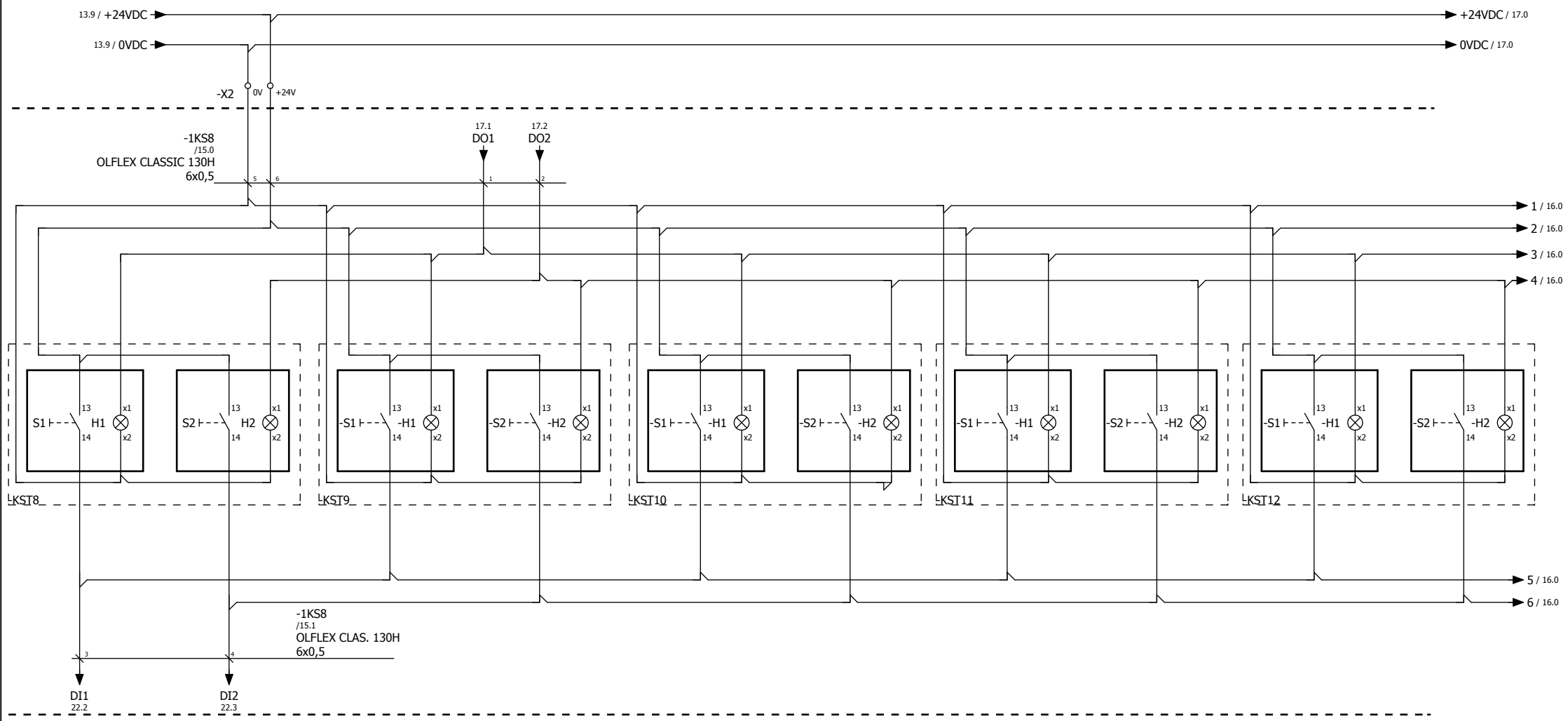

14 16

			Data	2016-03-16	Budowa hali postojowej taboru metra (obiekt nr 6)	Metroprojekt	Kasety sterujące cz.3		= 01	
			Edycja.	PJA					+	
			Sprawdz					MT-P06-56-4721/04	Arkusz	15
Zmiana	Data	Nazwa	Oryg		Rekompensata za	Zastąpiony przez			Arkusz	42

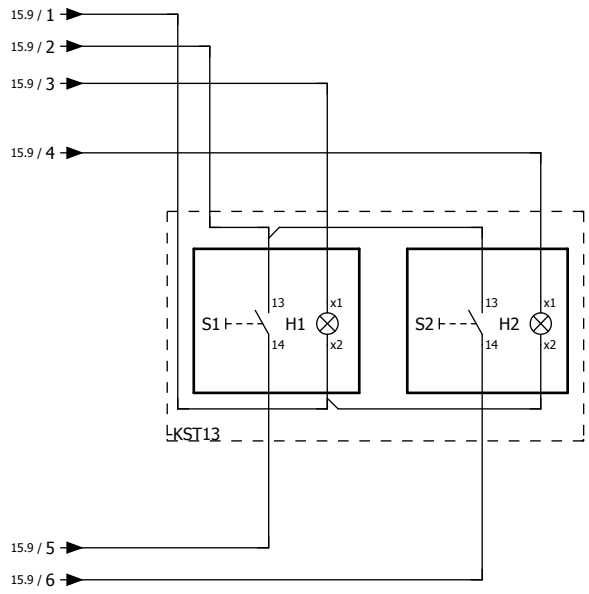

			Data	2016-03-16	Budowa hali postojowej taboru metra (obiekt nr 6)		Metroprojekt	Kasety sterujące cz.4	= 01	
			Edycja.	PJA					+	
			Sprawdz						MT-P06-56-4721/04	Arkusz 16
Zmiana	Data	Nazwa	Oryg		Rekompensata za	Zastąpiony przez				Arkusz 42

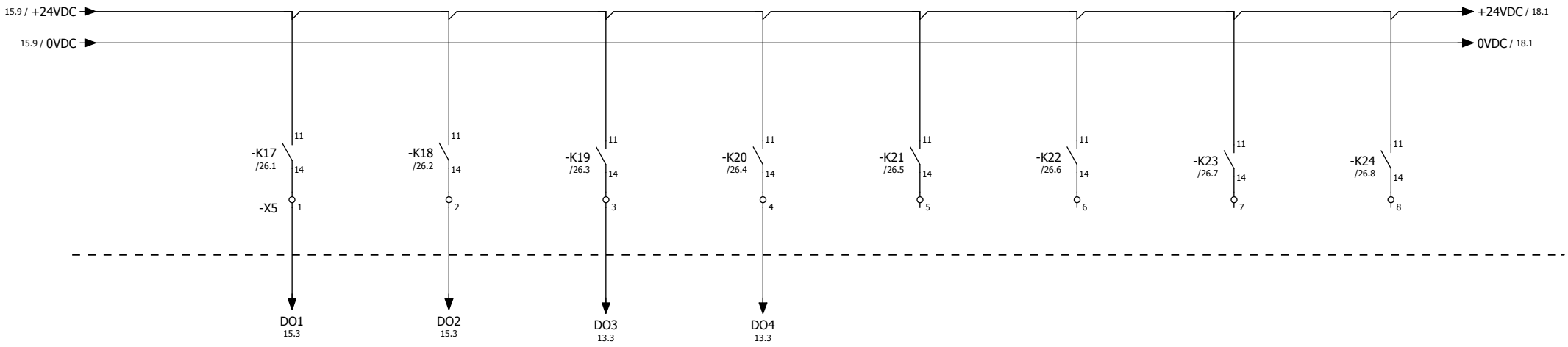

			Data	2016-03-16	Budowa hali postojowej taboru metra (obiekt nr 6)		Metroprojekt	Kasety sterujące cz.5	= 01	
			Edycja.	PJA					+	
			Sprawdz					MT-P06-56-4721/04	Arkusz	17
Zmiana	Data	Nazwa	Oryg		Rekompensata za	Zastąpiony przez			Arkusz	42

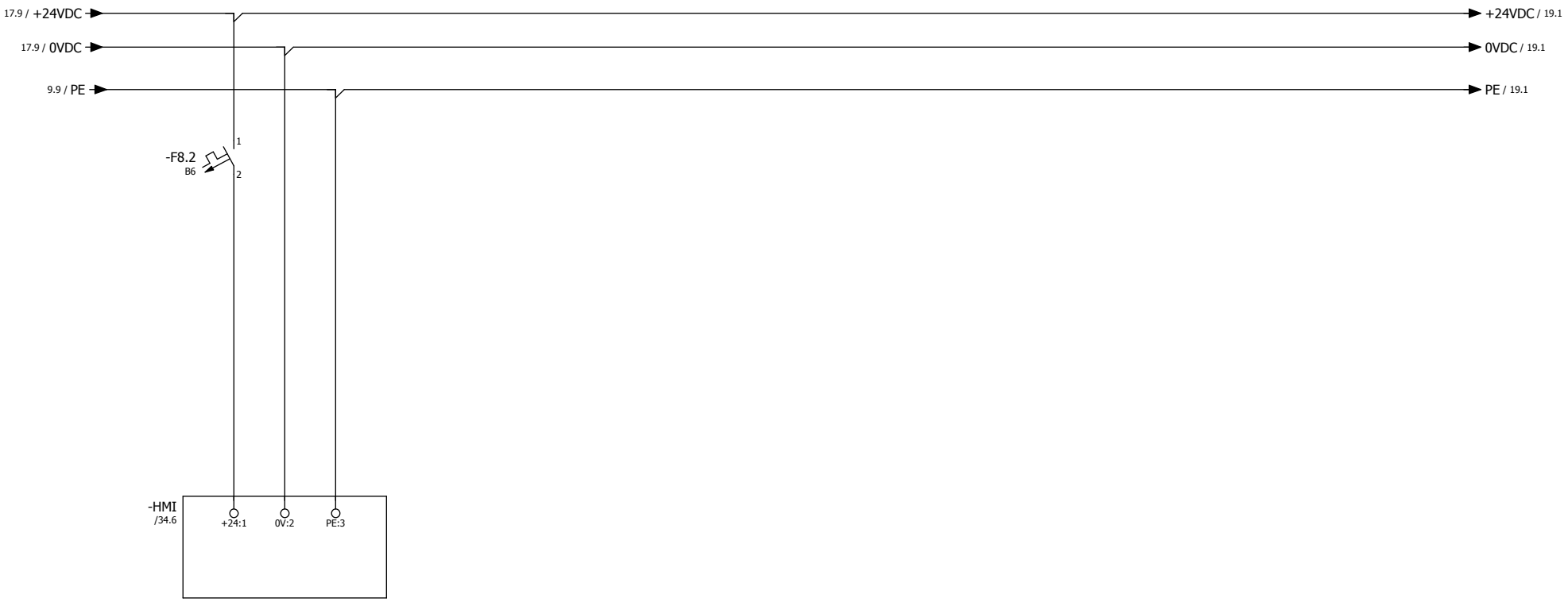

17

19

			Data	2016-03-16	Budowa hali postojowej taboru metra (obiekt nr 6)		Metroprojekt	Zasilanie panela HMI	= 01
			Edycja.	PJA					+
			Sprawdz					MT-P06-56-4721/04	Arkusz 18
Zmiana	Data	Nazwa	Oryg		Rekompensata za	Zastąpiony przez			Arkusz 42

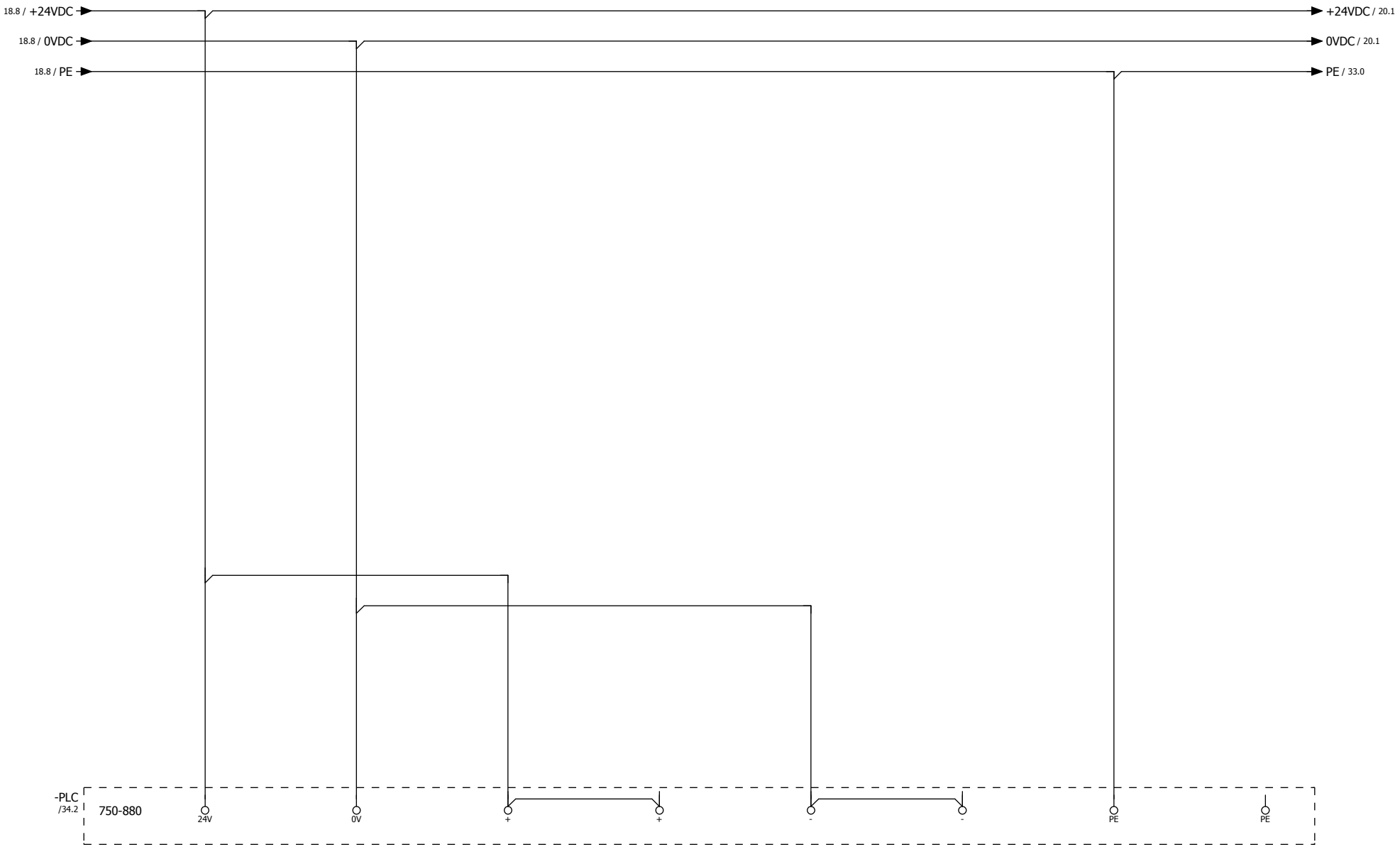

18 20

			Data	2016-03-23	Budowa hali postojowej taboru metra (obiekt nr 6)		Metroprojekt	Zasilanie sterownika	= 01	
			Edycja.	Piotrek					+	
			Sprawdz						MT-P06-56-4721/04	Arkusz 19
Zmiana	Data	Nazwa	Oryg		Rekompensata za	Zastąpiony przez				Arkusz 42

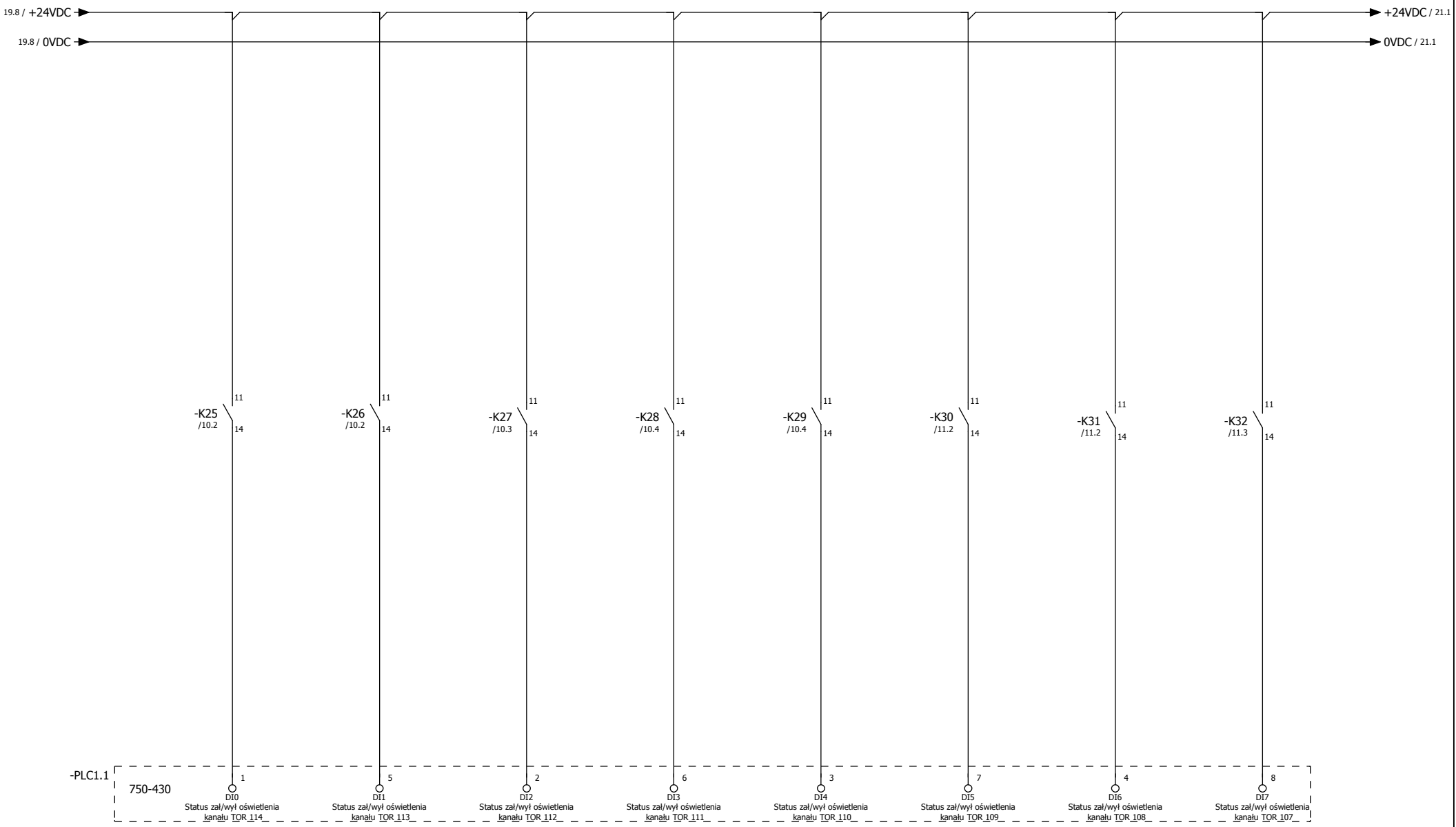

			Data	2016-03-23	Budowa hali postojowej taboru metra (obiekt nr 6)		Metroprojekt	Wejścia cyfrowe cz.1	= 01	
			Edycja.	Piotrek					+	
			Sprawdz						MT-P06-56-4721/04	Arkusz 20
Zmiana	Data	Nazwa	Oryg		Rekompensata za	Zastąpiony przez				Arkusz 42

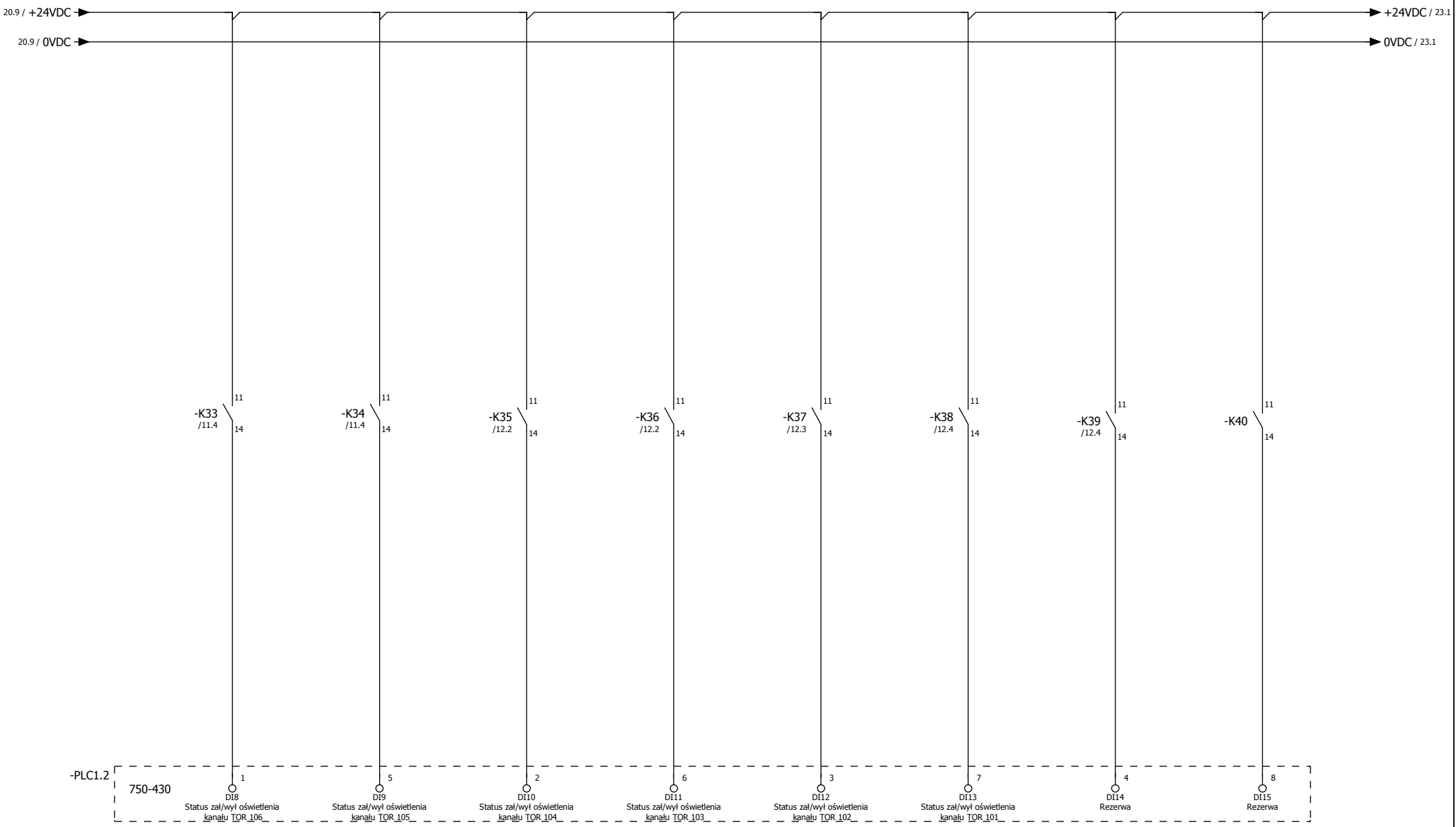

			Data	2016-03-23	Budowa hali postojowej taboru metra (obiekt nr 6)		Metroprojekt	Wejścia cyfrowe cz.2	= 01	
			Edycja.	Piotrek					+	
			Sprawdz						MT-P06-56-4721/04	Arkusz 21
Zmiana	Data	Nazwa	Oryg		Rekompensata za	Zastąpiony przez				Arkusz 42

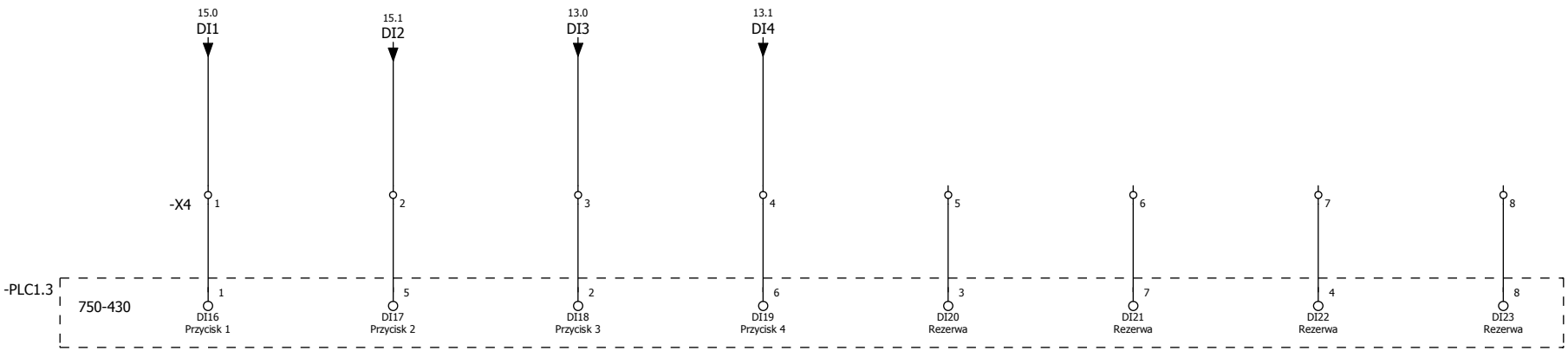

			Data	2016-03-23	Budowa hali postojowej taboru metra (obiekt nr 6)	Metroprojekt	Wejścia cyfrowe cz.3	= 01	
			Edycja.	Piotrek				+	
			Sprawdz					MT-P06-56-4721/04	Arkusz 22
Zmiana	Data	Nazwa	Oryg		Rekompensata za	Zastąpiony przez			Arkusz 42

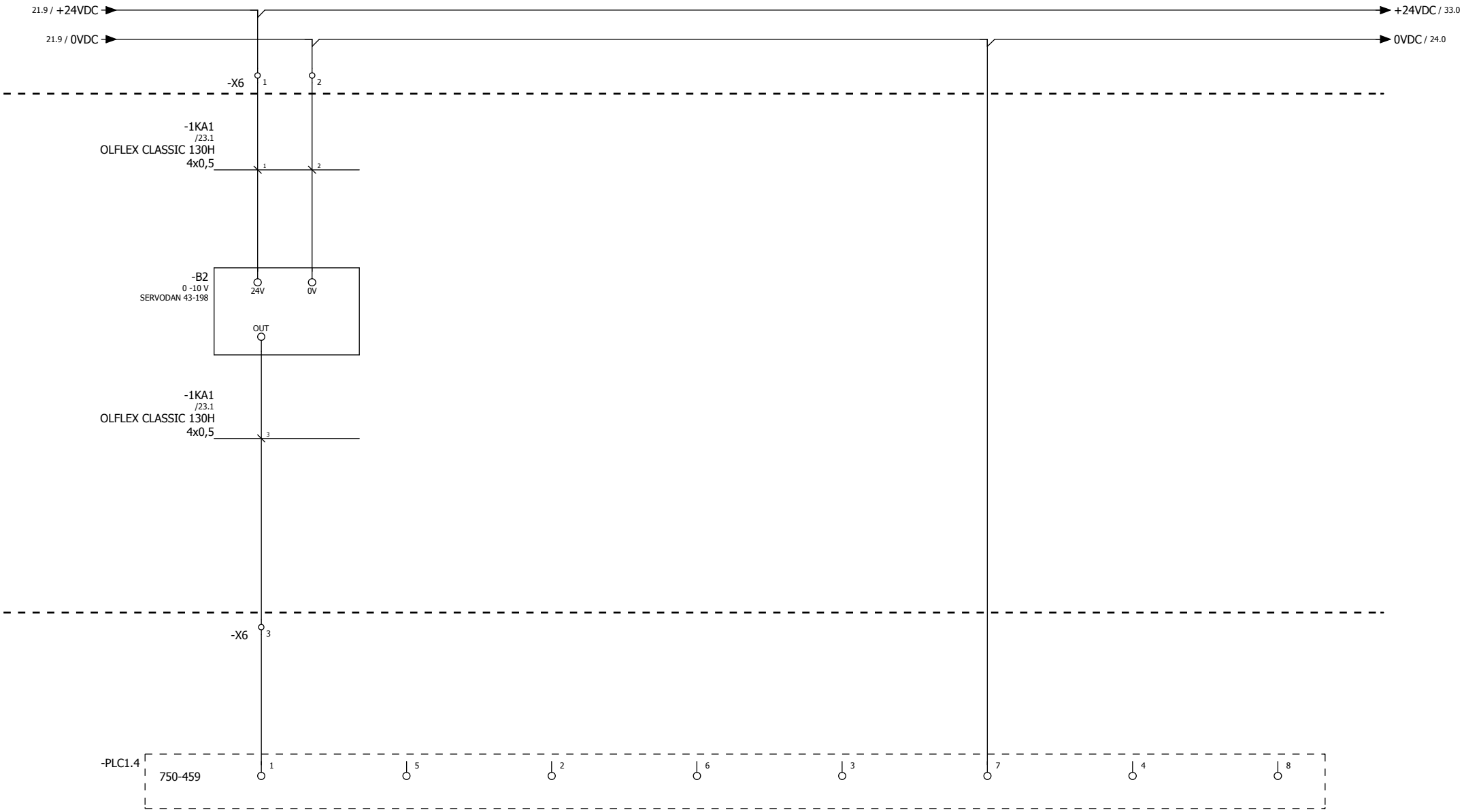

22

24

			Data	2016-03-23	Budowa hali postojowej taboru metra (obiekt nr 6)		Metroprojekt	Wejścia analogowe	= 01	
			Edycja.	Piotrek					+	
			Sprawdz						MT-P06-56-4721/04	Arkusz 23
Zmiana	Data	Nazwa	Oryg		Rekompensata za	Zastąpiony przez				Arkusz 42

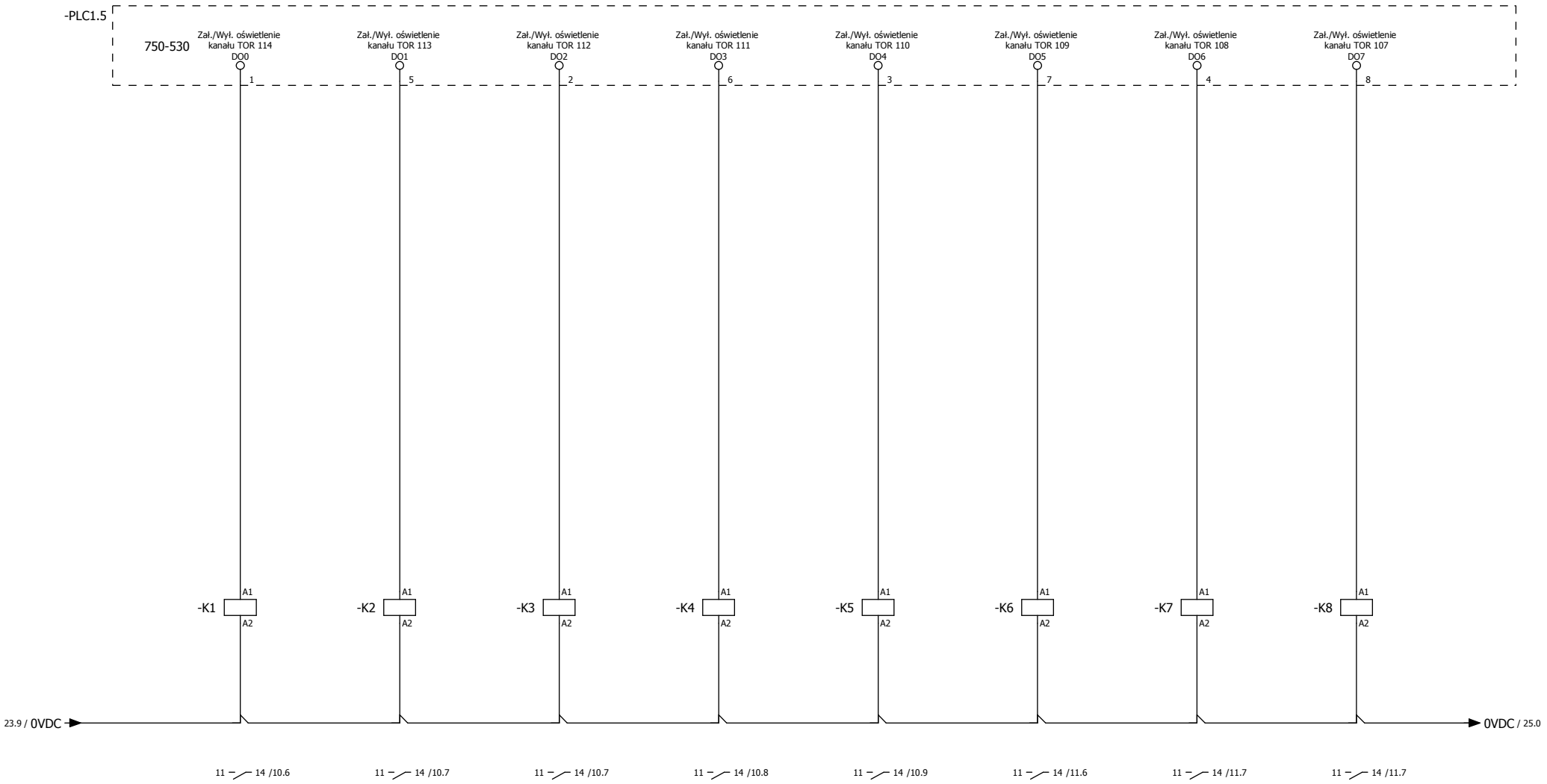

			Data	2016-03-23	Budowa hali postojowej taboru metra (obiekt nr 6)	Metroprojekt	Wyjścia cyfrowe cz.1		= 01	
			Edycja.	Piotrek					+	
			Sprawdz					MT-P06-56-4721/04	Arkusz	24
Zmiana	Data	Nazwa	Oryg		Rekompensata za	Zastąpiony przez			Arkusz	42

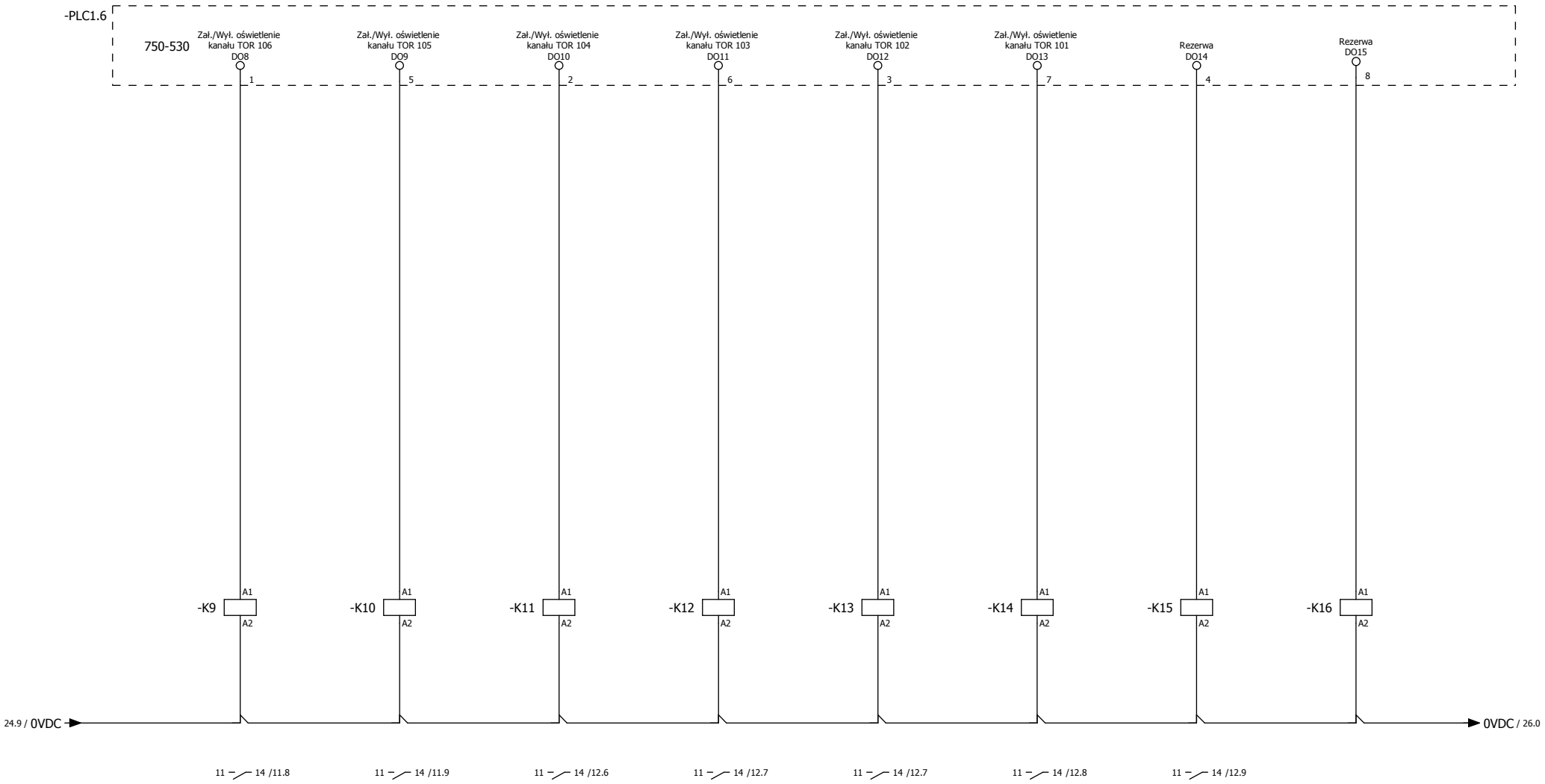

			Data	2016-03-23	Budowa hali postojowej taboru metra (obiekt nr 6)	Metroprojekt	Wyjścia cyfrowe cz.2	= 01	
			Edycja.	Piotrek				+	
			Sprawdz					MT-P06-56-4721/04	Arkusz 25
Zmiana	Data	Nazwa	Oryg		Rekompensata za	Zastąpiony przez			Arkusz 42

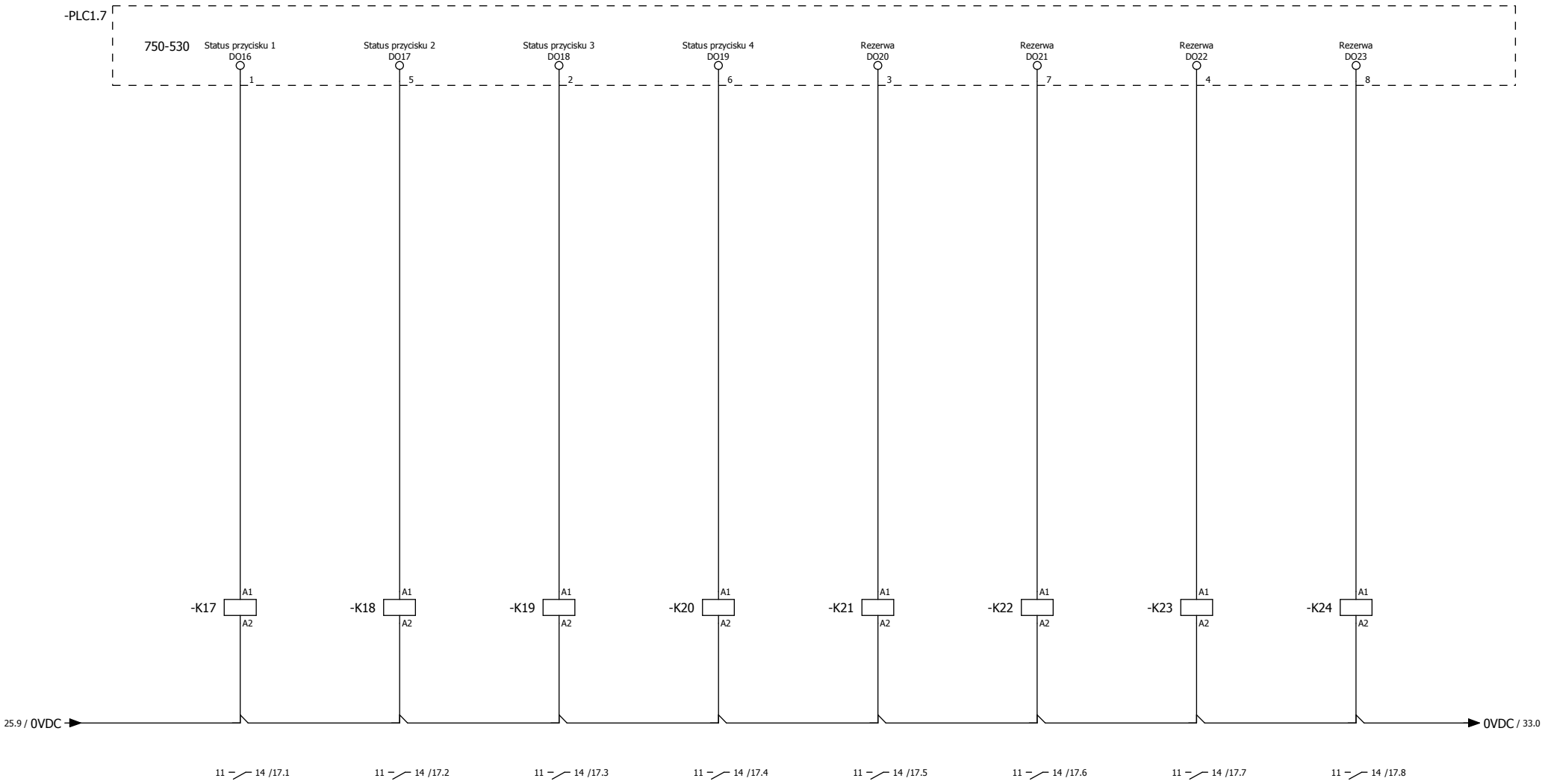

			Data	2016-03-23	Budowa hali postojowej taboru metra (obiekt nr 6)	Metroprojekt	Wyjścia cyfrowe cz.3	= 01	
			Edycja.	Piotrek				+	
			Sprawdz					MT-P06-56-4721/04	Arkusz 26
Zmiana	Data	Nazwa	Oryg		Rekompensata za	Zastąpiony przez			Arkusz 42

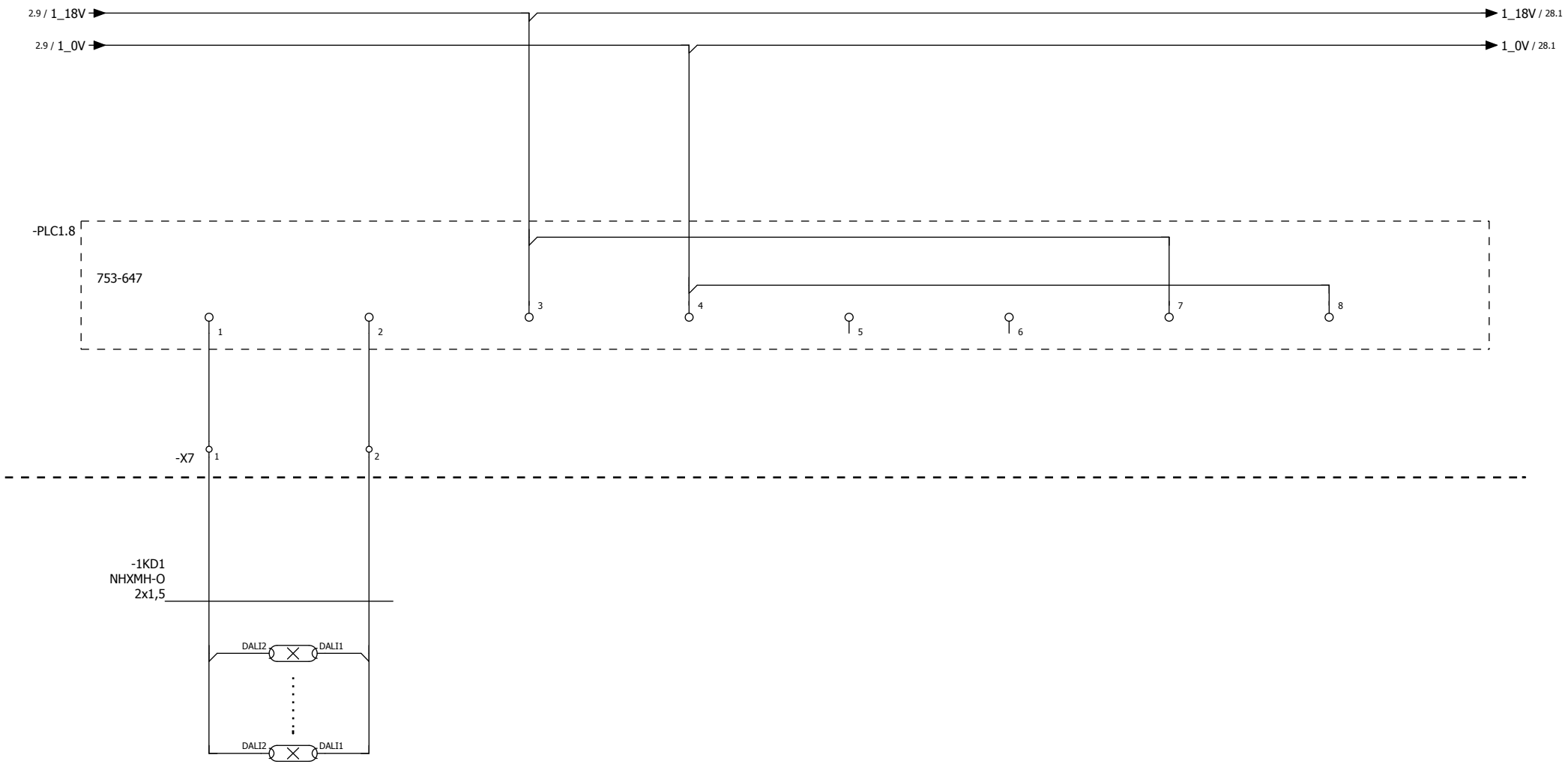

60 opraw DALI
Rząd 1,2,3

26

28

			Data	2016-03-23	Budowa hali postojowej taboru metra (obiekt nr 6)		Metroprojekt	Moduły DALI cz.1	= 01	
			Edycja.	Piotrek					+	
			Sprawdz						MT-P06-56-4721/04	Arkusz 27
Zmiana	Data	Nazwa	Oryg		Rekompensata za	Zastąpiony przez				Arkusz 42

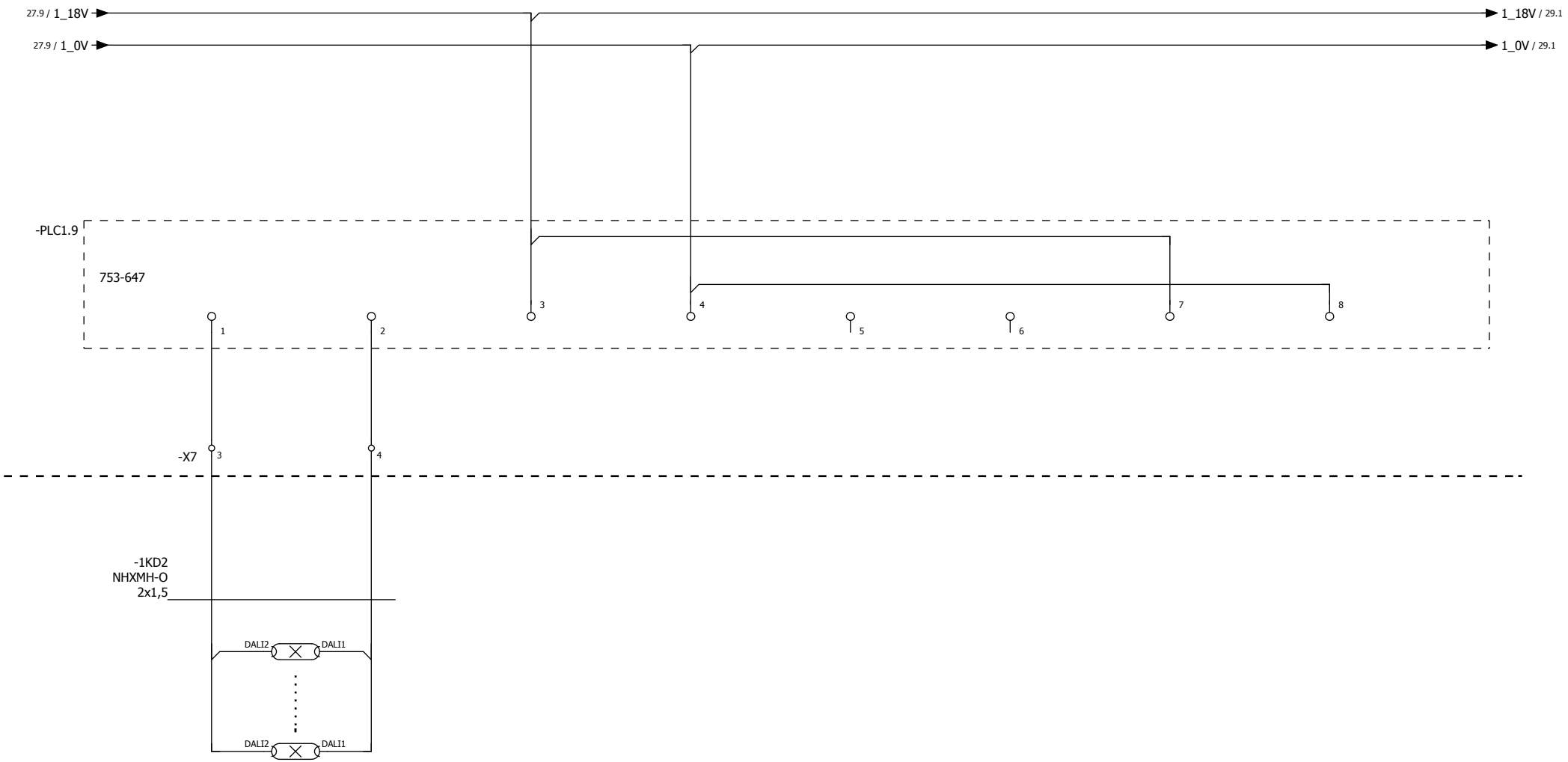

60 opraw DALI
Rząd 4,5,6

			Data	2016-03-23	Budowa hali postojowej taboru metra (obiekt nr 6)	Metroprojekt	Moduły DALI cz.2	= 01	
			Edycja.	Piotrek				+	
			Sprawdz					MT-P06-56-4721/04	Arkusz 28
Zmiana	Data	Nazwa	Oryg		Rekompensata za	Zastąpiony przez			Arkusz 42

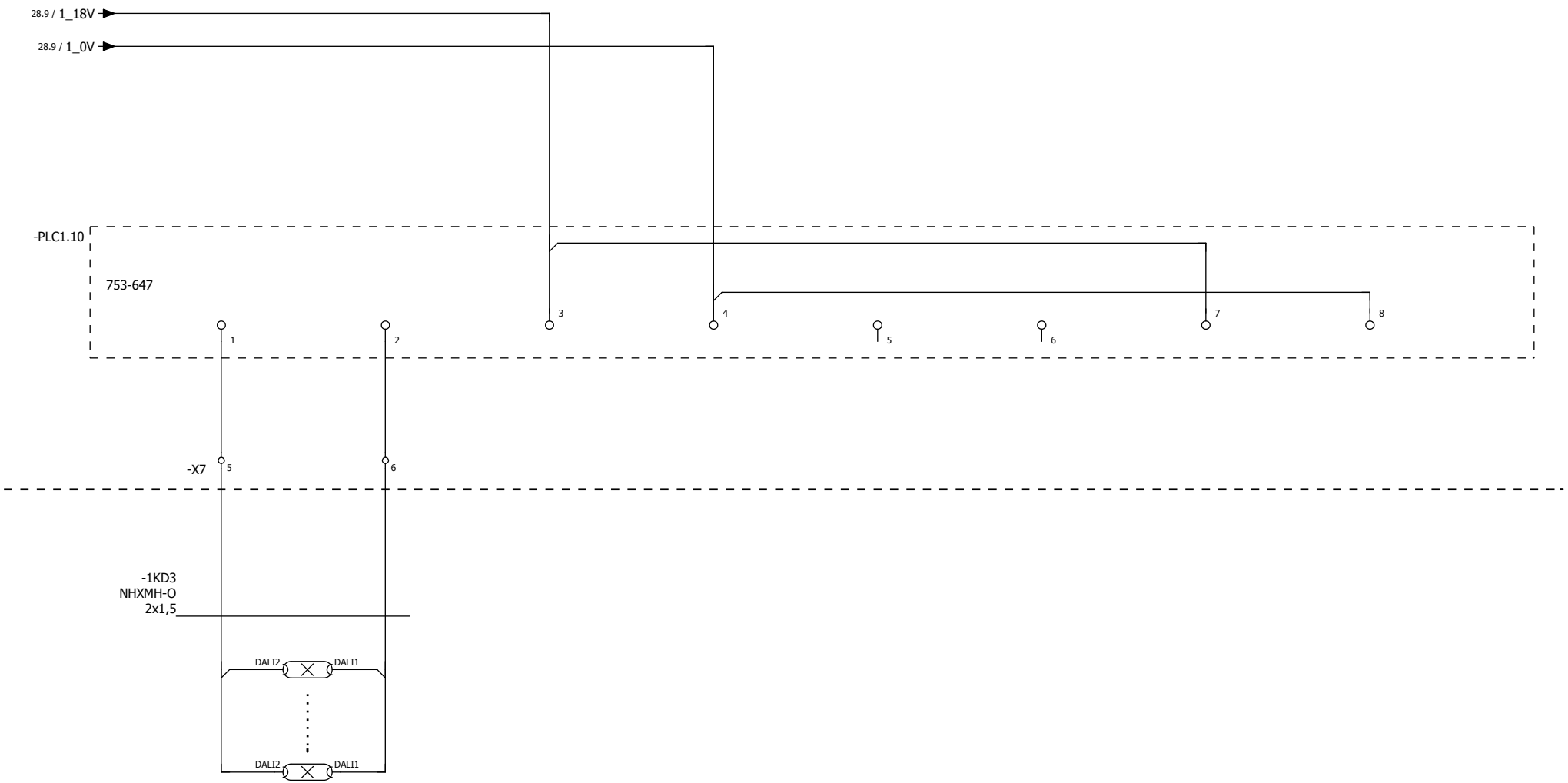

60 opraw DALI
Rząd 7,8,9

28

30

			Data	2016-03-23	Budowa hali postojowej taboru metra (obiekt nr 6)		Metroprojekt	Moduły DALI cz.3	= 01	
			Edycja.	Piotrek					+	
			Sprawdz						MT-P06-56-4721/04	Arkusz 29
Zmiana	Data	Nazwa	Oryg		Rekompensata za	Zastąpiony przez				Arkusz 42

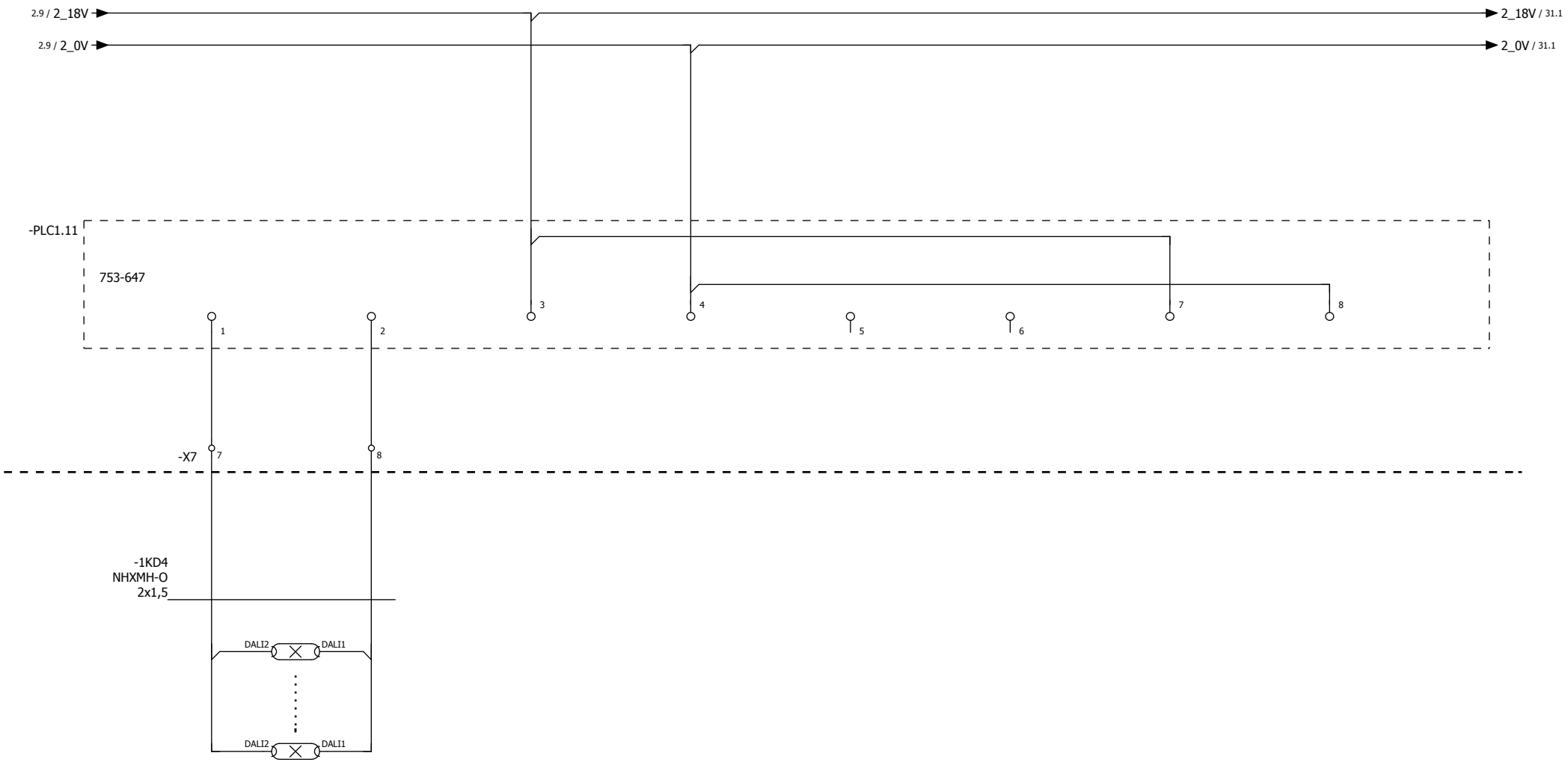

60 opraw DALI
Rząd 10,11,12

29

31

			Data	2016-03-23	Budowa hali postojowej taboru metra (obiekt nr 6)		Metroprojekt	Moduły DALI cz.4	= 01	
			Edycja.	Piotrek					+	
			Sprawdz						MT-P06-56-4721/04	Arkusz 30
Zmiana	Data	Nazwa	Oryg		Rekompensata za	Zastąpiony przez				Arkusz 42

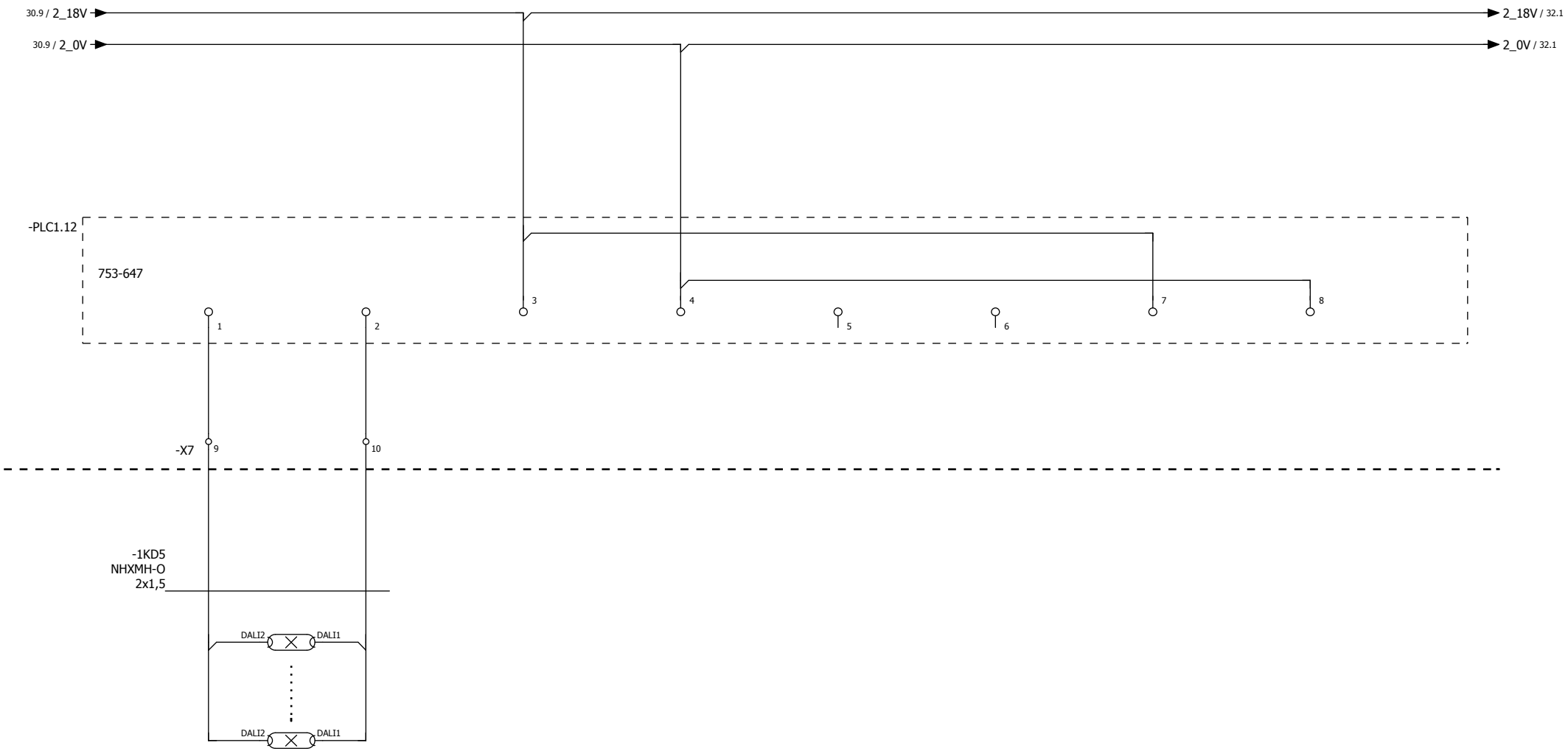

60 opraw DALI
Rząd 13,14,15

30

32

			Data	2016-03-23	Budowa hali postojowej taboru metra (obiekt nr 6)		Metroprojekt	Moduły DALI cz.5	= 01	
			Edycja.	Piotrek					+	
			Sprawdz						MT-P06-56-4721/04	Arkusz 31
Zmiana	Data	Nazwa	Oryg		Rekompensata za	Zastąpiony przez				Arkusz 42

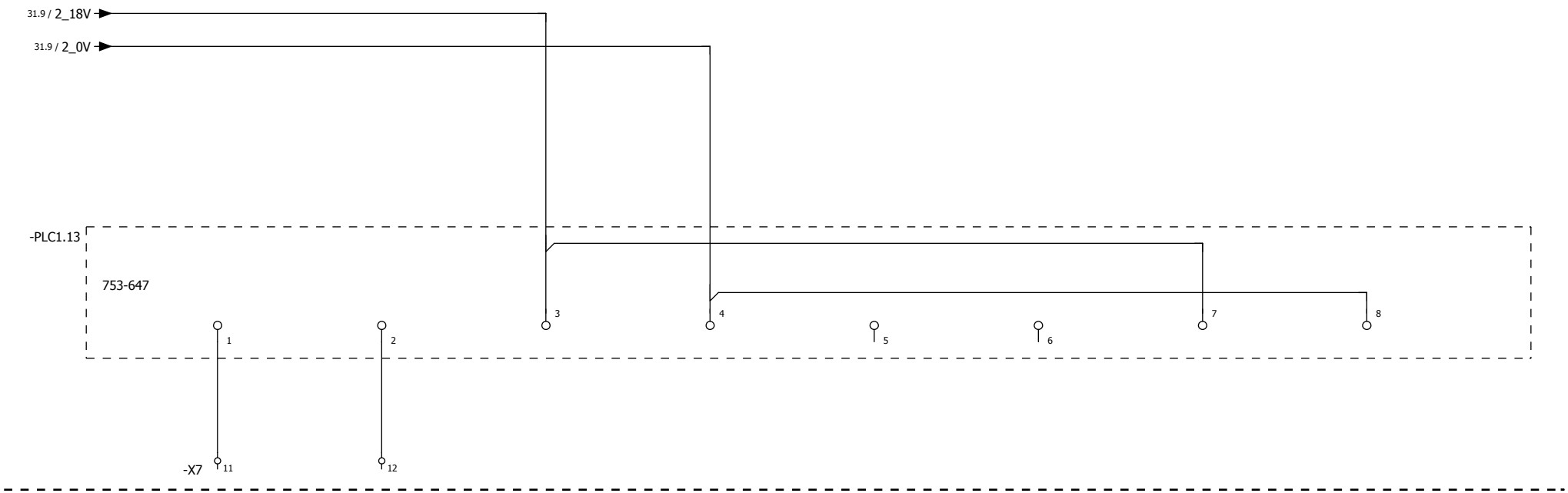

			Data	2016-03-23	Budowa hali postojowej taboru metra (obiekt nr 6)		Metroprojekt	Moduły DALI cz.6	= 01	
			Edycja.	Piotrek					+	
			Sprawdz						MT-P06-56-4721/04	Arkusz 32
Zmiana	Data	Nazwa	Oryg		Rekompensata za	Zastąpiony przez				Arkusz 42

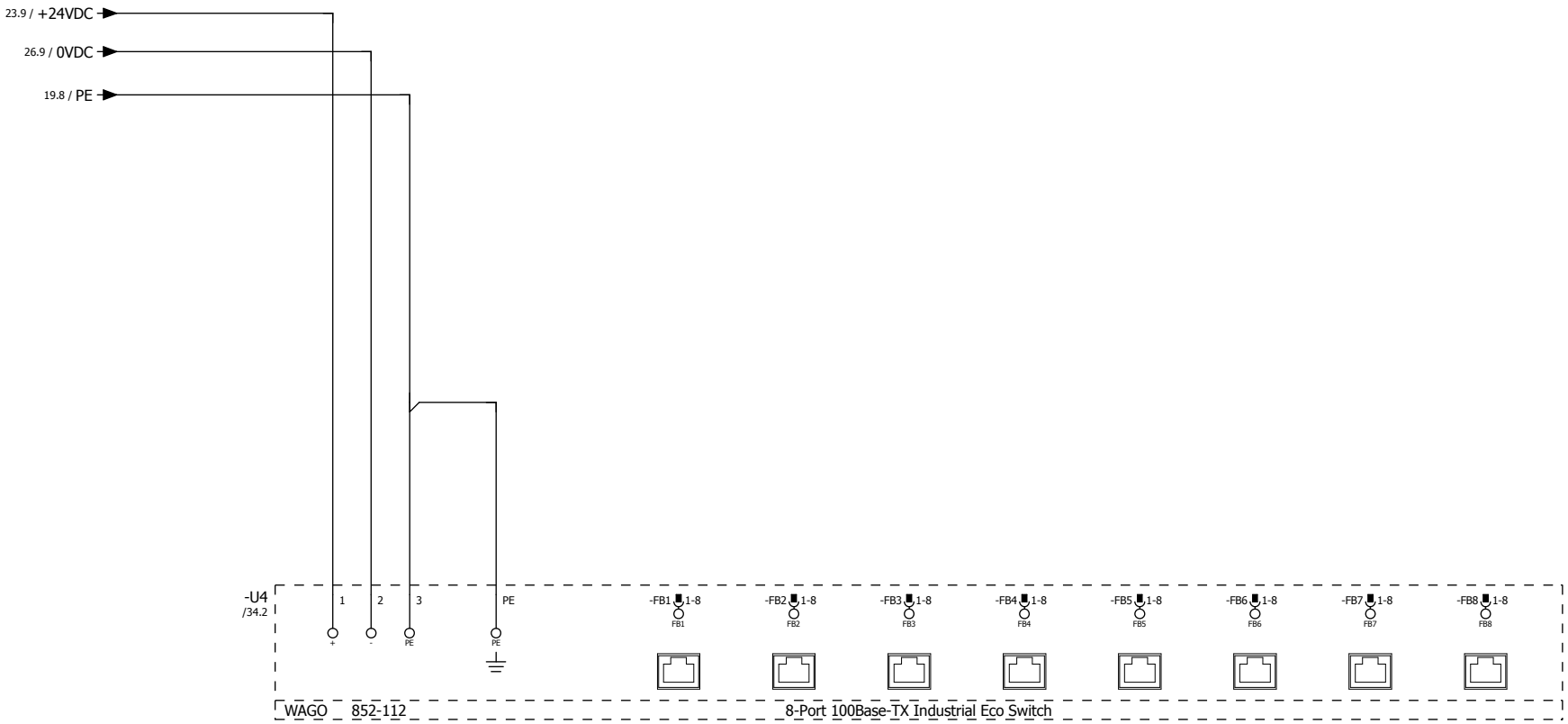

			Data	2016-03-23	Budowa hali postojowej taboru metra (obiekt nr 6)		Metroprojekt	Switch	= 01	
			Edycja.	Piotrek					+	
			Sprawdz						MT-P06-56-4721/04	Arkusz 33
Zmiana	Data	Nazwa	Oryg		Rekompensata za	Zastąpiony przez				Arkusz 42

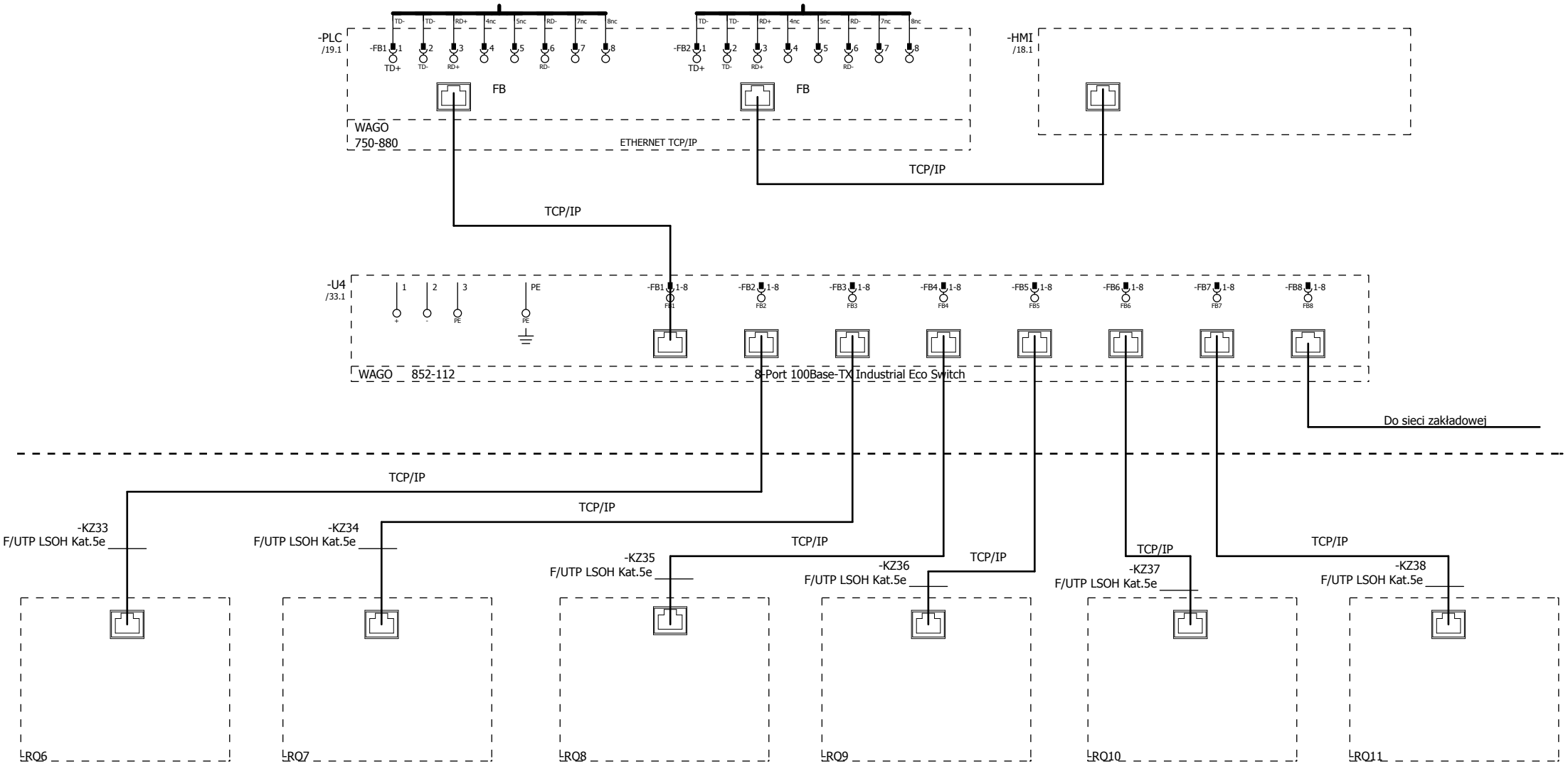

			Data	2016-03-23	Budowa hali postojowej taboru metra (obiekt nr 6)		Metroprojekt	Komunikacja	= 01	
			Edycja.	Piotrek					+	
			Sprawdz						MT-P06-56-4721/04	Arkusz 34
Zmiana	Data	Nazwa	Oryg		Rekompensata za	Zastąpiony przez				Arkusz 42

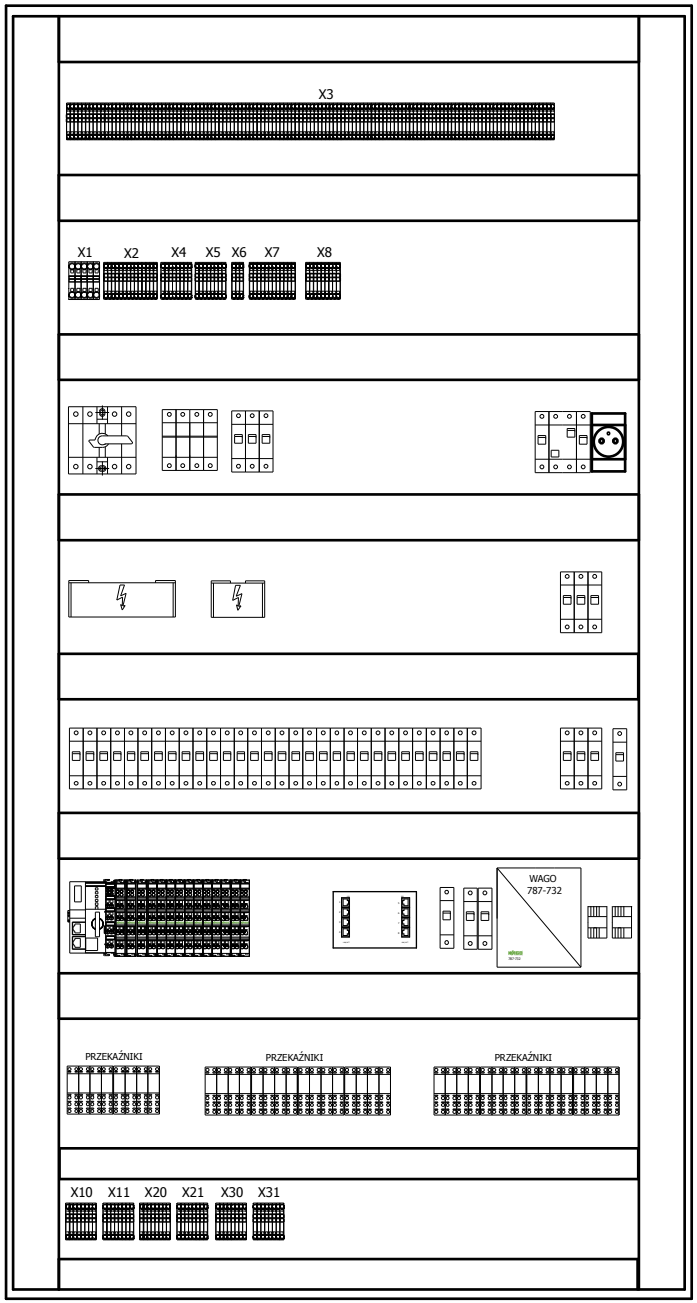

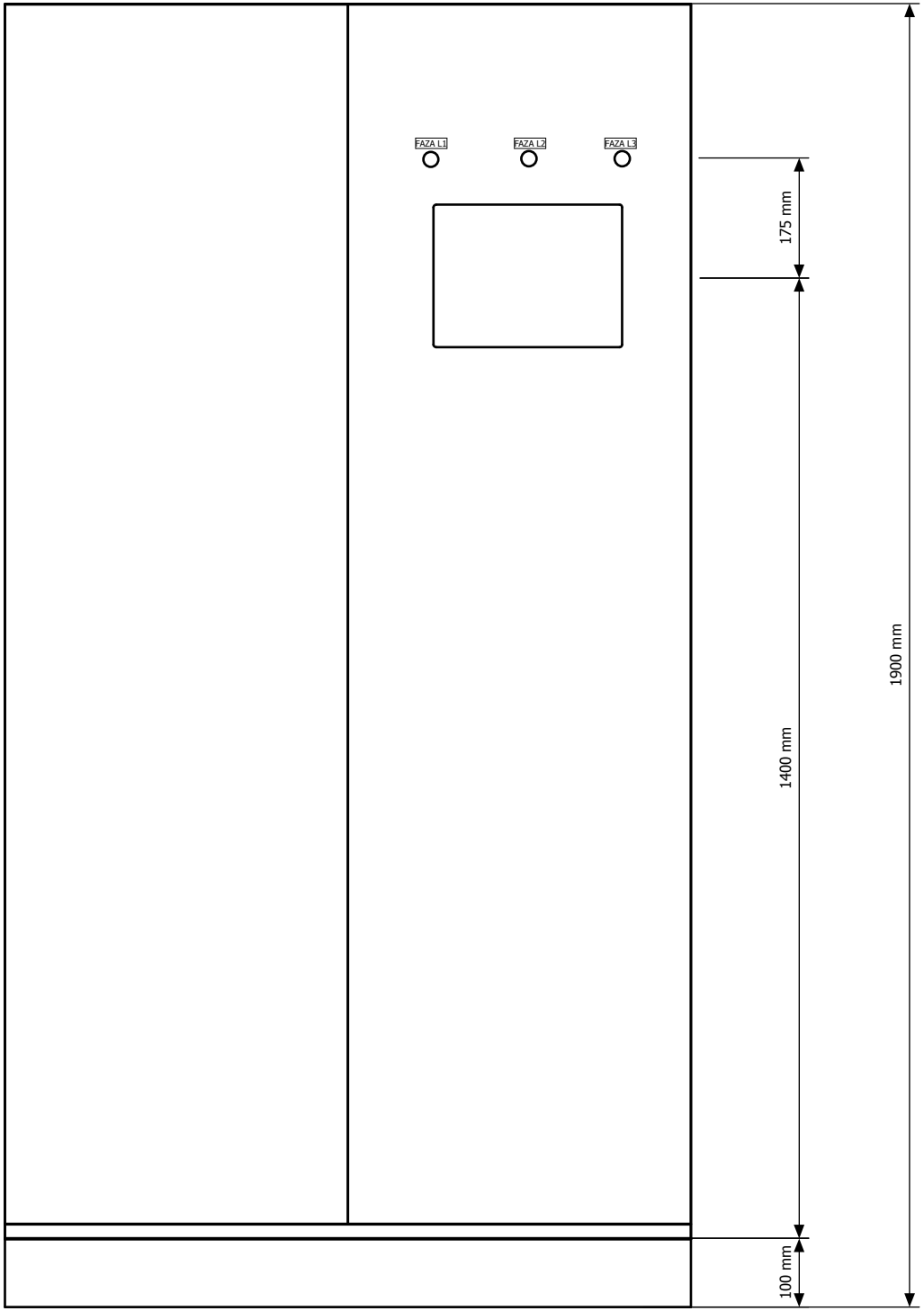

Rezerwa miejsca pow. 30%

34

=/3

			Data	2016-03-16	Budowa hali postojowej taboru metra (obiekt nr 6)	Metroprojekt	Widok szafy sterowniczej	= 01	
			Edycja.	PJA				+	
			Sprawdz					MT-P06-56-4721/04	Arkusz 35
Zmiana	Data	Nazwa	Oryg		Rekompensata za	Zastąpiony przez			Arkusz 42

Lista artykułów

F01_001

Identyfikator aparatu	Ilość	Oznaczenie	Numer typu	Dostawca	Numer artykułu
=01	166	TOPJOBS złączka 2-przewodowa 2,5 mm2 szara	2002-1201	WAGO	2002-1201
=01	32	TOPJOBS złączka 2-przewodowa 2,5 mm2 niebieska	2002-1204	WAGO	2002-1204
=01	32	TOPJOBS złączka 2-przewodowa 2,5 mm2 żółto-zielona	2002-1207	WAGO	2002-1207
=01	3	złączka 2-przewodowa 35 mm2 szara	285-601	WAGO	285-601
=01	1	złączka 2-przewodowa 35 mm2 niebieska	285-604	WAGO	285-604
=01	1	złączka 2-przewodowa 35 mm2 żółto-zielona	285-607	WAGO	285-607
=01	1	SZAFA TS8 1000x1800x400	5840.500	RITTAL	RIT.5840.500
=01	1	Cokół 100 mm przód tył	8601.000	RITTAL	RIT.8601.000
=01	1	Osłony boczne 100mm	8601.600	RITTAL	RIT.8601.040
=01	1	Kieszeń na dokumentację	4115.000	RITTAL	RIT.4115.000
=01-B2	1	0 -10 V SERVODAN	43-198	SERVODAN	43-198
=01-F1	1	Wyłączniki nadprądowy 1-bieg B6	CLS6-B6	EATON	ETN.CLS6-B6
=01-F2	1	Wyłączniki nadprądowy 1-bieg B6	CLS6-B6	EATON	ETN.CLS6-B6
=01-F3	1	Wyłączniki nadprądowy 1-bieg B6	CLS6-B6	EATON	ETN.CLS6-B6
=01-F4	1	Wyłączniki nadprądowy 1-bieg C16	CLS6-C16-DP	EATON	ETN.CLS6-C16
=01-F5	1	Wyłączniki nadprądowy 1-bieg C16	CLS6-C16-DP	EATON	ETN.CLS6-C16
=01-F6	1	Wyłączniki nadprądowy 1-bieg C16	CLS6-C16-DP	EATON	ETN.CLS6-C16
=01-F7	1	Wyłącznik różnicowoprądowy 2-bieg	CFI6-25/2/003-DE	EATON	ETN.CFI6-25/2/003-DE
=01-F7.1	1	Wyłączniki nadprądowy 1-bieg	LS6-B16	EATON	ETN.CLS6-B16
=01-F7.2	1	Wyłączniki nadprądowy 1-bieg B6	CLS6-B6	EATON	ETN.CLS6-B6
=01-F8	1	Wyłączniki nadprądowy 1-bieg B6	CLS6-B6	EATON	ETN.CLS6-B6
=01-F8.1	1	Wyłączniki nadprądowy 1-bieg	CLS6-B10	EATON	ETN.CLS6-B10
=01-F8.2	1	Wyłączniki nadprądowy 1-bieg B6	CLS6-B6	EATON	ETN.CLS6-B6
=01-F9	1	Wyłączniki nadprądowy 1-bieg C16	CLS6-C16-DP	EATON	ETN.CLS6-C16
=01-F10	1	Wyłączniki nadprądowy 1-bieg C16	CLS6-C16-DP	EATON	ETN.CLS6-C16
=01-F11	1	Wyłączniki nadprądowy 1-bieg C16	CLS6-C16-DP	EATON	ETN.CLS6-C16
=01-F12	1	Wyłączniki nadprądowy 1-bieg C16	CLS6-C16-DP	EATON	ETN.CLS6-C16
=01-F13	1	Wyłączniki nadprądowy 1-bieg C16	CLS6-C16-DP	EATON	ETN.CLS6-C16
=01-F14	1	Wyłączniki nadprądowy 1-bieg C16	CLS6-C16-DP	EATON	ETN.CLS6-C16
=01-F15	1	Wyłączniki nadprądowy 1-bieg C16	CLS6-C16-DP	EATON	ETN.CLS6-C16
=01-F16	1	Wyłączniki nadprądowy 1-bieg C16	CLS6-C16-DP	EATON	ETN.CLS6-C16
=01-F17	1	Wyłączniki nadprądowy 1-bieg C16	CLS6-C16-DP	EATON	ETN.CLS6-C16
=01-F18	1	Wyłączniki nadprądowy 1-bieg C16	CLS6-C16-DP	EATON	ETN.CLS6-C16
=01-F19	1	Wyłączniki nadprądowy 1-bieg C16	CLS6-C16-DP	EATON	ETN.CLS6-C16
=01-F20	1	Wyłączniki nadprądowy 1-bieg C16	CLS6-C16-DP	EATON	ETN.CLS6-C16
=01-F21	1	Wyłączniki nadprądowy 1-bieg C16	CLS6-C16-DP	EATON	ETN.CLS6-C16
=01-F22	1	Wyłączniki nadprądowy 1-bieg C16	CLS6-C16-DP	EATON	ETN.CLS6-C16
=01-F23	1	Wyłączniki nadprądowy 1-bieg C16	CLS6-C16-DP	EATON	ETN.CLS6-C16
=01-F24	1	Wyłączniki nadprądowy 1-bieg C16	CLS6-C16-DP	EATON	ETN.CLS6-C16
=01-F25	1	Wyłączniki nadprądowy 1-bieg C16	CLS6-C16-DP	EATON	ETN.CLS6-C16
=01-F26	1	Wyłączniki nadprądowy 1-bieg C16	CLS6-C16-DP	EATON	ETN.CLS6-C16
=01-F27	1	Wyłączniki nadprądowy 1-bieg C16	CLS6-C16-DP	EATON	ETN.CLS6-C16
=01-F28	1	Wyłączniki nadprądowy 1-bieg C16	CLS6-C16-DP	EATON	ETN.CLS6-C16
=01-F29	1	Wyłączniki nadprądowy 1-bieg C16	CLS6-C16-DP	EATON	ETN.CLS6-C16
=01-F30	1	Wyłączniki nadprądowy 1-bieg C16	CLS6-C16-DP	EATON	ETN.CLS6-C16
=01-F31	1	Wyłączniki nadprądowy 1-bieg C16	CLS6-C16-DP	EATON	ETN.CLS6-C16
=01-F32	1	Wyłączniki nadprądowy 1-bieg C16	CLS6-C16-DP	EATON	ETN.CLS6-C16
=01-F33	1	Wyłączniki nadprądowy 1-bieg C16	CLS6-C16-DP	EATON	ETN.CLS6-C16
=01-F34	1	Wyłączniki nadprądowy 1-bieg C16	CLS6-C16-DP	EATON	ETN.CLS6-C16
=01-F35	1	Wyłączniki nadprądowy 1-bieg C16	CLS6-C16-DP	EATON	ETN.CLS6-C16
=01-F36	1	Wyłączniki nadprądowy 1-bieg C16	CLS6-C16-DP	EATON	ETN.CLS6-C16
=01-F37	1	Wyłączniki nadprądowy 1-bieg C16	CLS6-C16-DP	EATON	ETN.CLS6-C16
=01-F38	1	Wyłączniki nadprądowy 1-bieg C16	CLS6-C16-DP	EATON	ETN.CLS6-C16
=01-F39	1	Wyłączniki nadprądowy 1-bieg C16	CLS6-C16-DP	EATON	ETN.CLS6-C16
=01-F40	1	Wyłączniki nadprądowy 1-bieg C16	CLS6-C16-DP	EATON	ETN.CLS6-C16
=01-F41	1	Wyłączniki nadprądowy 1-bieg	LS6-B16	EATON	ETN.CLS6-B16

Lista artykułów

F01_001

Identyfikator aparatu	Ilość	Oznaczenie	Numer typu	Dostawca	Numer artykułu
=01-F42	1	Wyłączniki nadprądowy 1-bieg	LS6-B16	EATON	ETN.CLS6-B16
=01-F43	1	Wyłączniki nadprądowy 1-bieg	LS6-B16	EATON	ETN.CLS6-B16
=01-F50	1	Wyłączniki nadprądowy 1-bieg B6	CLS6-B6	EATON	ETN.CLS6-B6
=01-G1	1	Gniazdo naszynowe 16A 250V	P20	ELAN	ELAN.P20
=01-H1	1	Elementy z diodami LED, biala, Mocowanie do plyty czolowej, 85-264V AC	M22-LED230-W	EATON	ETN.M22-LED230-W
=01-H1	1	element montażowy	M22-AK	EATON	ETN.M22-AK
=01-H1	1	Lampki sygnalizacyjne, plaska, zielona	M22-L-G	EATON	ETN.M22-L-G
=01-H2	1	Elementy z diodami LED, biala, Mocowanie do plyty czolowej, 85-264V AC	M22-LED230-W	EATON	ETN.M22-LED230-W
=01-H2	1	element montażowy	M22-AK	EATON	ETN.M22-AK
=01-H2	1	Lampki sygnalizacyjne, plaska, zielona	M22-L-G	EATON	ETN.M22-L-G
=01-H3	1	Elementy z diodami LED, biala, Mocowanie do plyty czolowej, 85-264V AC	M22-LED230-W	EATON	ETN.M22-LED230-W
=01-H3	1	element montażowy	M22-AK	EATON	ETN.M22-AK
=01-H3	1	Lampki sygnalizacyjne, plaska, zielona	M22-L-G	EATON	ETN.M22-L-G
=01-H4	1	Oświetlenie szafy 50Hz	4138.140	RITTAL	RIT.4138.140
=01-HMI	1	PANEL HMI	XV-460-84TVB-1-10	EATON	ETN.XV-460-84TVB-1-10
=01-K1	1	podstawka z przekaźnikiem 24V DC 2p	788-312	WAGO	WAGO 788-312
=01-K2	1	podstawka z przekaźnikiem 24V DC 2p	788-312	WAGO	WAGO 788-312
=01-K3	1	podstawka z przekaźnikiem 24V DC 2p	788-312	WAGO	WAGO 788-312
=01-K4	1	podstawka z przekaźnikiem 24V DC 2p	788-312	WAGO	WAGO 788-312
=01-K5	1	podstawka z przekaźnikiem 24V DC 2p	788-312	WAGO	WAGO 788-312
=01-K6	1	podstawka z przekaźnikiem 24V DC 2p	788-312	WAGO	WAGO 788-312
=01-K7	1	podstawka z przekaźnikiem 24V DC 2p	788-312	WAGO	WAGO 788-312
=01-K8	1	podstawka z przekaźnikiem 24V DC 2p	788-312	WAGO	WAGO 788-312
=01-K9	1	podstawka z przekaźnikiem 24V DC 2p	788-312	WAGO	WAGO 788-312
=01-K10	1	podstawka z przekaźnikiem 24V DC 2p	788-312	WAGO	WAGO 788-312
=01-K11	1	podstawka z przekaźnikiem 24V DC 2p	788-312	WAGO	WAGO 788-312
=01-K12	1	podstawka z przekaźnikiem 24V DC 2p	788-312	WAGO	WAGO 788-312
=01-K13	1	podstawka z przekaźnikiem 24V DC 2p	788-312	WAGO	WAGO 788-312
=01-K14	1	podstawka z przekaźnikiem 24V DC 2p	788-312	WAGO	WAGO 788-312
=01-K15	1	podstawka z przekaźnikiem 24V DC 2p	788-312	WAGO	WAGO 788-312
=01-K16	1	podstawka z przekaźnikiem 24V DC 2p	788-312	WAGO	WAGO 788-312
=01-K17	1	podstawka z przekaźnikiem 24V DC 2p	788-312	WAGO	WAGO 788-312
=01-K18	1	podstawka z przekaźnikiem 24V DC 2p	788-312	WAGO	WAGO 788-312
=01-K19	1	podstawka z przekaźnikiem 24V DC 2p	788-312	WAGO	WAGO 788-312
=01-K20	1	podstawka z przekaźnikiem 24V DC 2p	788-312	WAGO	WAGO 788-312
=01-K21	1	podstawka z przekaźnikiem 24V DC 2p	788-312	WAGO	WAGO 788-312
=01-K22	1	podstawka z przekaźnikiem 24V DC 2p	788-312	WAGO	WAGO 788-312
=01-K23	1	podstawka z przekaźnikiem 24V DC 2p	788-312	WAGO	WAGO 788-312
=01-K24	1	podstawka z przekaźnikiem 24V DC 2p	788-312	WAGO	WAGO 788-312
=01-K25	1	podstawka z przekaźnikiem 230V AC 2p	788-516	WAGO	WAGO 788-516
=01-K26	1	podstawka z przekaźnikiem 230V AC 2p	788-516	WAGO	WAGO 788-516
=01-K27	1	podstawka z przekaźnikiem 230V AC 2p	788-516	WAGO	WAGO 788-516
=01-K28	1	podstawka z przekaźnikiem 230V AC 2p	788-516	WAGO	WAGO 788-516
=01-K29	1	podstawka z przekaźnikiem 230V AC 2p	788-516	WAGO	WAGO 788-516
=01-K30	1	podstawka z przekaźnikiem 230V AC 2p	788-516	WAGO	WAGO 788-516
=01-K31	1	podstawka z przekaźnikiem 230V AC 2p	788-516	WAGO	WAGO 788-516
=01-K32	1	podstawka z przekaźnikiem 230V AC 2p	788-516	WAGO	WAGO 788-516
=01-K33	1	podstawka z przekaźnikiem 230V AC 2p	788-516	WAGO	WAGO 788-516
=01-K34	1	podstawka z przekaźnikiem 230V AC 2p	788-516	WAGO	WAGO 788-516
=01-K35	1	podstawka z przekaźnikiem 230V AC 2p	788-516	WAGO	WAGO 788-516
=01-K36	1	podstawka z przekaźnikiem 230V AC 2p	788-516	WAGO	WAGO 788-516
=01-K37	1	podstawka z przekaźnikiem 230V AC 2p	788-516	WAGO	WAGO 788-516
=01-K38	1	podstawka z przekaźnikiem 230V AC 2p	788-516	WAGO	WAGO 788-516
=01-K39	1	podstawka z przekaźnikiem 230V AC 2p	788-516	WAGO	WAGO 788-516
=01-KST1	1	Obudowa do nabudowania - 2 otwory	ETN.M22-I2	EATON	ETN.M22-I2
=01-KST1	2	Napędy przycisków podświetlanych, plaska, zielona, z samopowrotem	M22-DL-G	EATON	ETN.M22-DL-G

Lista artykułów

F01_001

Identyfikator aparatu	Ilość	Oznaczenie	Numer typu	Dostawca	Numer artykułu
=01-KST1	2	elementy stykowe, 1Z, Mocowanie do plyty czolowej	M22-K10	EATON	ETN.M22-K10
=01-KST1	2	Elementy z diodami LED, biala, Mocowanie do plyty czolowej, 12-30V AC/DC	M22-LED-W	EATON	ETN.M22-LED-W
=01-KST1	2	element montażowy	M22-AK	EATON	ETN.M22-AK
=01-KST2	1	Obudowa do nabudowania - 2 otwory	ETN.M22-I2	EATON	ETN.M22-I2
=01-KST2	2	Napędy przycisków podświetlanych, plaska, zielona, z samopowrotem	M22-DL-G	EATON	ETN.M22-DL-G
=01-KST2	2	elementy stykowe, 1Z, Mocowanie do plyty czolowej	M22-K10	EATON	ETN.M22-K10
=01-KST2	2	Elementy z diodami LED, biala, Mocowanie do plyty czolowej, 12-30V AC/DC	M22-LED-W	EATON	ETN.M22-LED-W
=01-KST2	2	element montażowy	M22-AK	EATON	ETN.M22-AK
=01-KST3	1	Obudowa do nabudowania - 2 otwory	ETN.M22-I2	EATON	ETN.M22-I2
=01-KST3	2	Napędy przycisków podświetlanych, plaska, zielona, z samopowrotem	M22-DL-G	EATON	ETN.M22-DL-G
=01-KST3	2	elementy stykowe, 1Z, Mocowanie do plyty czolowej	M22-K10	EATON	ETN.M22-K10
=01-KST3	2	Elementy z diodami LED, biala, Mocowanie do plyty czolowej, 12-30V AC/DC	M22-LED-W	EATON	ETN.M22-LED-W
=01-KST3	2	element montażowy	M22-AK	EATON	ETN.M22-AK
=01-KST4	1	Obudowa do nabudowania - 2 otwory	ETN.M22-I2	EATON	ETN.M22-I2
=01-KST4	2	Napędy przycisków podświetlanych, plaska, zielona, z samopowrotem	M22-DL-G	EATON	ETN.M22-DL-G
=01-KST4	2	elementy stykowe, 1Z, Mocowanie do plyty czolowej	M22-K10	EATON	ETN.M22-K10
=01-KST4	2	Elementy z diodami LED, biala, Mocowanie do plyty czolowej, 12-30V AC/DC	M22-LED-W	EATON	ETN.M22-LED-W
=01-KST4	2	element montażowy	M22-AK	EATON	ETN.M22-AK
=01-KST5	1	Obudowa do nabudowania - 2 otwory	ETN.M22-I2	EATON	ETN.M22-I2
=01-KST5	2	Napędy przycisków podświetlanych, plaska, zielona, z samopowrotem	M22-DL-G	EATON	ETN.M22-DL-G
=01-KST5	2	elementy stykowe, 1Z, Mocowanie do plyty czolowej	M22-K10	EATON	ETN.M22-K10
=01-KST5	2	Elementy z diodami LED, biala, Mocowanie do plyty czolowej, 12-30V AC/DC	M22-LED-W	EATON	ETN.M22-LED-W
=01-KST5	2	element montażowy	M22-AK	EATON	ETN.M22-AK
=01-KST6	1	Obudowa do nabudowania - 2 otwory	ETN.M22-I2	EATON	ETN.M22-I2
=01-KST6	2	Napędy przycisków podświetlanych, plaska, zielona, z samopowrotem	M22-DL-G	EATON	ETN.M22-DL-G
=01-KST6	2	elementy stykowe, 1Z, Mocowanie do plyty czolowej	M22-K10	EATON	ETN.M22-K10
=01-KST6	2	Elementy z diodami LED, biala, Mocowanie do plyty czolowej, 12-30V AC/DC	M22-LED-W	EATON	ETN.M22-LED-W
=01-KST6	2	element montażowy	M22-AK	EATON	ETN.M22-AK
=01-KST7	1	Obudowa do nabudowania - 2 otwory	ETN.M22-I2	EATON	ETN.M22-I2
=01-KST7	2	Napędy przycisków podświetlanych, plaska, zielona, z samopowrotem	M22-DL-G	EATON	ETN.M22-DL-G
=01-KST7	2	elementy stykowe, 1Z, Mocowanie do plyty czolowej	M22-K10	EATON	ETN.M22-K10
=01-KST7	2	Elementy z diodami LED, biala, Mocowanie do plyty czolowej, 12-30V AC/DC	M22-LED-W	EATON	ETN.M22-LED-W
=01-KST7	2	element montażowy	M22-AK	EATON	ETN.M22-AK
=01-KST8	1	Obudowa do nabudowania - 2 otwory	ETN.M22-I2	EATON	ETN.M22-I2
=01-KST8	2	Napędy przycisków podświetlanych, plaska, zielona, z samopowrotem	M22-DL-G	EATON	ETN.M22-DL-G
=01-KST8	2	elementy stykowe, 1Z, Mocowanie do plyty czolowej	M22-K10	EATON	ETN.M22-K10
=01-KST8	2	Elementy z diodami LED, biala, Mocowanie do plyty czolowej, 12-30V AC/DC	M22-LED-W	EATON	ETN.M22-LED-W
=01-KST8	2	element montażowy	M22-AK	EATON	ETN.M22-AK
=01-KST9	1	Obudowa do nabudowania - 2 otwory	ETN.M22-I2	EATON	ETN.M22-I2
=01-KST9	2	Napędy przycisków podświetlanych, plaska, zielona, z samopowrotem	M22-DL-G	EATON	ETN.M22-DL-G
=01-KST9	2	elementy stykowe, 1Z, Mocowanie do plyty czolowej	M22-K10	EATON	ETN.M22-K10
=01-KST9	2	Elementy z diodami LED, biala, Mocowanie do plyty czolowej, 12-30V AC/DC	M22-LED-W	EATON	ETN.M22-LED-W
=01-KST9	2	element montażowy	M22-AK	EATON	ETN.M22-AK
=01-KST10	1	Obudowa do nabudowania - 2 otwory	ETN.M22-I2	EATON	ETN.M22-I2
=01-KST10	2	Napędy przycisków podświetlanych, plaska, zielona, z samopowrotem	M22-DL-G	EATON	ETN.M22-DL-G
=01-KST10	2	elementy stykowe, 1Z, Mocowanie do plyty czolowej	M22-K10	EATON	ETN.M22-K10
=01-KST10	2	Elementy z diodami LED, biala, Mocowanie do plyty czolowej, 12-30V AC/DC	M22-LED-W	EATON	ETN.M22-LED-W
=01-KST10	2	element montażowy	M22-AK	EATON	ETN.M22-AK
=01-KST11	1	Obudowa do nabudowania - 2 otwory	ETN.M22-I2	EATON	ETN.M22-I2
=01-KST11	2	Napędy przycisków podświetlanych, plaska, zielona, z samopowrotem	M22-DL-G	EATON	ETN.M22-DL-G
=01-KST11	2	elementy stykowe, 1Z, Mocowanie do plyty czolowej	M22-K10	EATON	ETN.M22-K10
=01-KST11	2	Elementy z diodami LED, biala, Mocowanie do plyty czolowej, 12-30V AC/DC	M22-LED-W	EATON	ETN.M22-LED-W
=01-KST11	2	element montażowy	M22-AK	EATON	ETN.M22-AK
=01-KST12	1	Obudowa do nabudowania - 2 otwory	ETN.M22-I2	EATON	ETN.M22-I2
=01-KST12	2	Napędy przycisków podświetlanych, plaska, zielona, z samopowrotem	M22-DL-G	EATON	ETN.M22-DL-G
=01-KST12	2	elementy stykowe, 1Z, Mocowanie do plyty czolowej	M22-K10	EATON	ETN.M22-K10

Lista artykułów

F01_001

Identyfikator aparatu	Ilość	Oznaczenie	Numer typu	Dostawca	Numer artykułu
=01-KST12	2	Elementy z diodami LED, biala, Mocowanie do plyty czolowej, 12-30V AC/DC	M22-LED-W	EATON	ETN.M22-LED-W
=01-KST12	2	element montażowy	M22-AK	EATON	ETN.M22-AK
=01-KST13	1	Obudowa do nabudowania - 2 otwory	ETN.M22-I2	EATON	ETN.M22-I2
=01-KST13	2	Napędy przycisków podświetlanych, plaska, zielona, z samopowrotem	M22-DL-G	EATON	ETN.M22-DL-G
=01-KST13	2	elementy stykowe, 1Z, Mocowanie do plyty czolowej	M22-K10	EATON	ETN.M22-K10
=01-KST13	2	Elementy z diodami LED, biala, Mocowanie do plyty czolowej, 12-30V AC/DC	M22-LED-W	EATON	ETN.M22-LED-W
=01-KST13	2	element montażowy	M22-AK	EATON	ETN.M22-AK
=01-PLC	1	sterownik Ethernet z portem SD	750-880	WAGO	750-880
=01-PLC	1	moduł końcowy	600	WAGO	750-600
=01-PLC1.1	1	moduł 8DI 24V DC 3,0ms	750-430	WAGO	750-430
=01-PLC1.2	1	moduł 8DI 24V DC 3,0ms	750-430	WAGO	750-430
=01-PLC1.3	1	moduł 8DI 24V DC 3,0ms	750-430	WAGO	750-430
=01-PLC1.4	1	moduł 4AI 0-10V DC wejścia niesymetryczne	459	WAGO	750-459
=01-PLC1.5	1	moduł 8DO 24V DC 0,5A	530	WAGO	750-530
=01-PLC1.6	1	moduł 8DO 24V DC 0,5A	530	WAGO	750-530
=01-PLC1.7	1	moduł 8DO 24V DC 0,5A	530	WAGO	750-530
=01-PLC1.8	1	DALI Multi-Master Module	753-647	WAGO	753-647
=01-PLC1.9	1	DALI Multi-Master Module	753-647	WAGO	753-647
=01-PLC1.10	1	DALI Multi-Master Module	753-647	WAGO	753-647
=01-PLC1.11	1	DALI Multi-Master Module	753-647	WAGO	753-647
=01-PLC1.12	1	DALI Multi-Master Module	753-647	WAGO	753-647
=01-PLC1.13	1	DALI Multi-Master Module	753-647	WAGO	753-647
=01-Q1	1	Rozłącznik głowny izolacyjny	DILOS 1 100A 4P	General Electric	GE.DILOS 1 100A 4P
=01-Q2	1	Ogranicznik przepięć C 4P 20kA	TNS-275	DEHN	DEHN.TNS-275
=01-U1	1	Zasilacz 230VAC/24VDC 10A	787-732	WAGO	787-732
=01-U2	1	zasilacz magistrali DALI WAGO	288-895	WAGO	288-895
=01-U3	1	zasilacz magistrali DALI WAGO	288-895	WAGO	288-895
=01-U4	1	8-Port 100BASE-TX Industrial Eco Switch	852-112	WAGO	852-112